ALPHA STAINLESS

8470PID200P63

EAN 4031582381566
Número de comanda 00039980

BETTER MOBILITY. BETTER LIFE.

La imatge pot diferir del producte original.

ACTUACIÓ

Actuació Roll	●●●○○
El soroll del moviment	●●●○○
Atràcia	●●●○○
Resistència a a la corrosió	●●●○○

ATRIBUCIONS BÀSIQUES

Nom del producte	Alpha stainless
Tipus	Rueda giratoria Rueda
Tracidad de carga a 4 km/h	205 kg
Inoxidable	✓
Tracidad de carga estàtica	410 kg
Temperatura (mínim)	-20 °C
Temperatura màxima (màxim)	60 °C
Alçada total	240 mm
Pes total	2,874 kg

RODA

Material corporal	Polipropilè
Material de la banda de rodadura	Goma massissa, no senyalització
El Bearing	Roamiento de rodillos rodets, Inoxidable
Eix	Estirada de nou
Diametralització	200 mm
Banda de rodadura ample	50 mm
La duresa del Banda de rodadura (A)	80 Shore A

SUPORT

Material	Inoxidable, pesat
Forquilla Forma	Ample
Scamiento giratorio	Dues curses de ball
Desplaçament	55 mm
Scio de giro	155 mm
Sterferencia de giro	310 mm

FITACIÓ

Tipus de Fitting	Placa rectangular
Placa llarga	137 mm
Placa ampla	105 mm
Longitud del forat de placa (màxim)	105 mm
Amplària del forat de placa (Minimum)	75 mm
Amplària del forat de placa (màxim)	80 mm
Placa de diàmetre	11 mm

© Copyright 2026 TENTE International GmbH

ALPHA STAINLESS

8470PID200P63

EAN 4031582381566
Número de comanda 00039980

BETTER MOBILITY. BETTER LIFE.
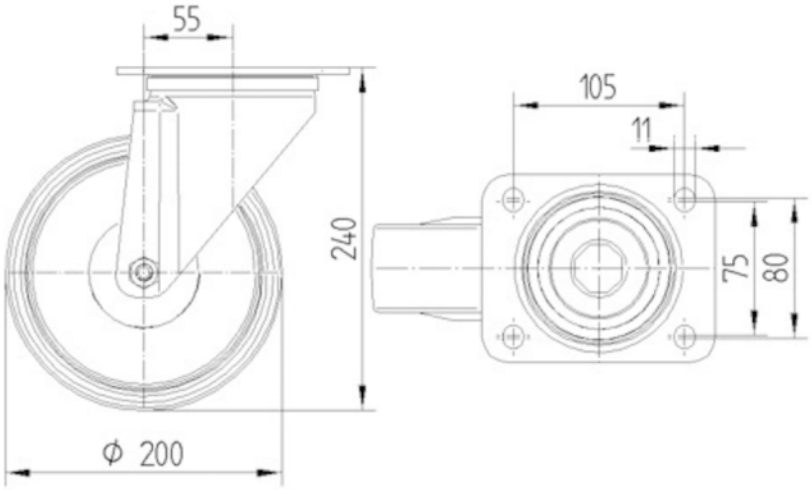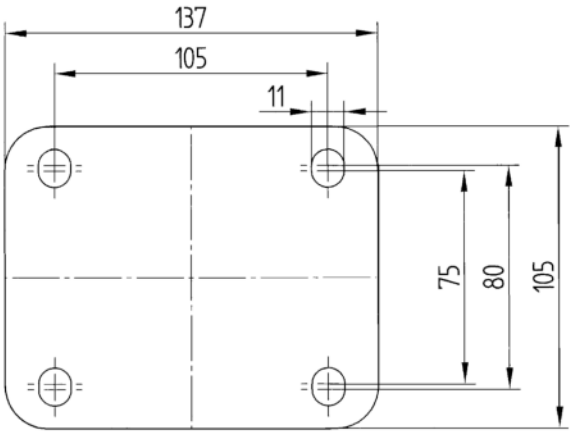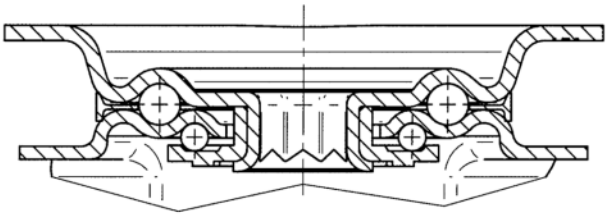
DIBUIXOS TÈCNICS