PRODUKTINFORMATION

DURATECH

UOR 125x40-Ø12 HL44,4

EAN 4031582323542



Billedet kan afvige fra det oprindelige produkt

YDEEVNE

Rullemodstand	●●●○○
Kørselsstøj	●●●○○
Abrasion	●●●●○
Rustbeskyttelse	●●●○○

PRIMÆRE EGENSKABER

Produktnavn	Duratech
Type	Hjul
Standard	EN12532 – Transportudstyr
Belastning ved 4 km/t	300 kg
Elektrisk ledende	Nej
Rustfri	Nej
Belastning Statisk	600 kg
Temperaturområde (minimum)	-25 °C
Temperaturområde (maksimum)	80 °C
Samlet vægt	0,25 kg

HJUL

Fælgmateriale	Polyamid
Hjulbanemateriale	Identisk med Hjulfælg
Leje	Rulleleje
Hjul farve	Naturlig hvid
Trådfang	Uden trådfang
Diameter	125 mm
Hjulbane bredde	40 mm
Aksel Huldiameter	12 mm
Navlængde	44,4 mm
Fælgbredde	40 mm
Hårdhed af Hjulbane (D)	75 Shore D

© Copyright 2026 TENTE International GmbH

DURATECH

UOR 125x40-Ø12 HL44,4

EAN 4031582323542

Bestillingsnummer 00030966

Produkttegninger

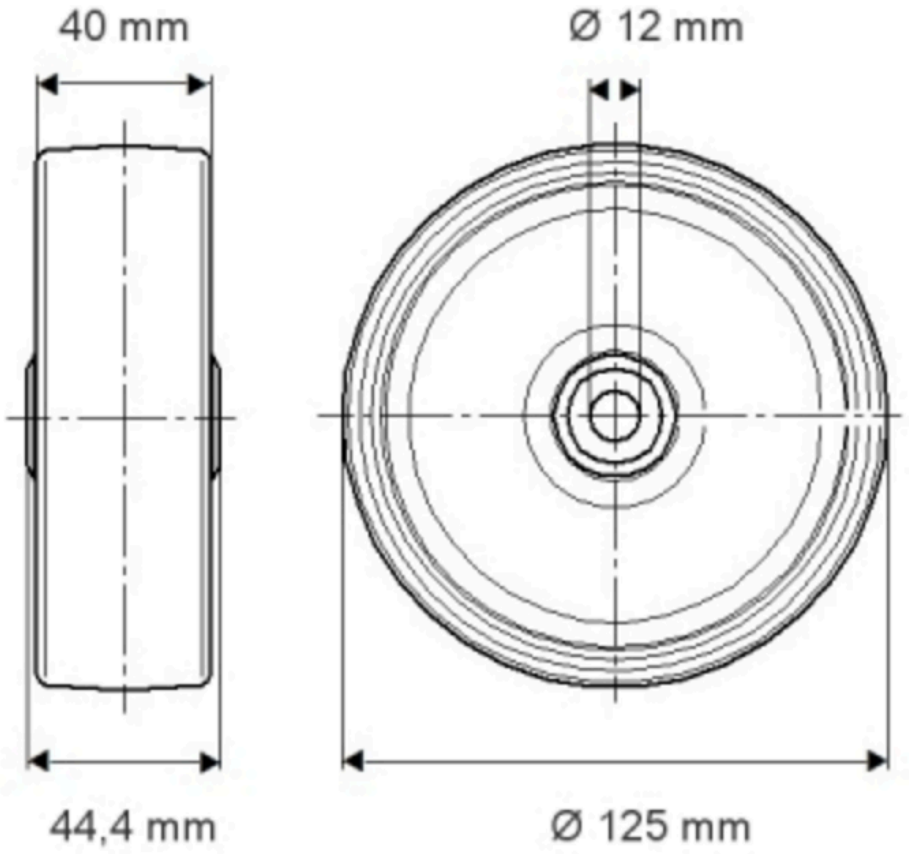

© Copyright 2026 TENTE International GmbH