INFORMACIJE O PROIZVODU

LINEA CLINIC

5946UAC150R36-32S30 D 9002 4xM6 W OH175

EAN 4031582360011

BETTER MOBILITY. BETTER LIFE.

Slika se može razlikovati od originalnog proizvoda

PERFORMANSE

Performanse kotrljanja	●●●●●
Buka u pokretu	●●●●○
Ishrana	●●●●○
otpornost na rdju	●●●○○

OSNOVNI ATRIBUTI

Naziv proizvoda	Linea clinic
Tip	Okreni Tocak sa centralnim , potpuna kocnica
Standard	EN12531 - Bolnički stolovi
Nosivost na 3 km/h	150 kg
Nosivost na 4 km/h	150 kg
Električni provod	no
nerdjajuci	yes
Statički Nosivost	450 kg
Temperaturni opseg (Minimalno)	-10 °C
Opseg temperature (maksimalni)	40 °C
Sveukupna visina	175 mm
Ukupna širina	71 mm
Ukupna težina	1.2 kg
Sertifikacija	Ispitano i nadgledano od strane TÜV Süd

KUCISTE

Materijal kućišta	poliamid
oblik viljuska	kuciste za dva Tocak
okretni lezaj	precizini kuglicni lezaj
Boja	Siva bela (RAL9002)
ofset	47.5 mm
okretni radijus	127 mm
Otpor okretanju	254 mm
Prečnik kupole	45.5 mm

TOCAK

Materijal za telo	poliamid
materijal omotaca	Poliuretan, liveno
Nošenje	precizini kuglicni lezaj, nerdjajuci
Boja Tocak	Siva bela (RAL9002)
stitnici omotaca	Sa threadguard
Prečnik	150 mm
Širina omotac	15 mm
Širina tela	15 mm
Teškoća gazećeg omotac (A)	92 Šor A
Teškoća gazećeg omotac (D)	42 Šor D

PRILAGOĐAVANJE

Tip uklapanja	stablo sa bregasta rupa za trake profila, kratka Verzija
Prečnik sraf	32 mm
Dužina sraf	50 mm
Položaj sraf	7 mm
Količina otvora za montiranje sraf	4
Savet	Kreveti za pranje moraju biti zapecaceno u oblasti za montažu od strane proizvođača bolničkog kreveta.

Deutscher dizajner Club

IF nagrada za Dizajn

Interzum nagrada

© Copyright 2026 TENTE International GmbH

LINEA CLINIC

5946UAC150R36-32S30 D 9002 4xM6 W OH175

EAN 4031582360011

Broj porudžbine 00061203

Crteži proizvoda

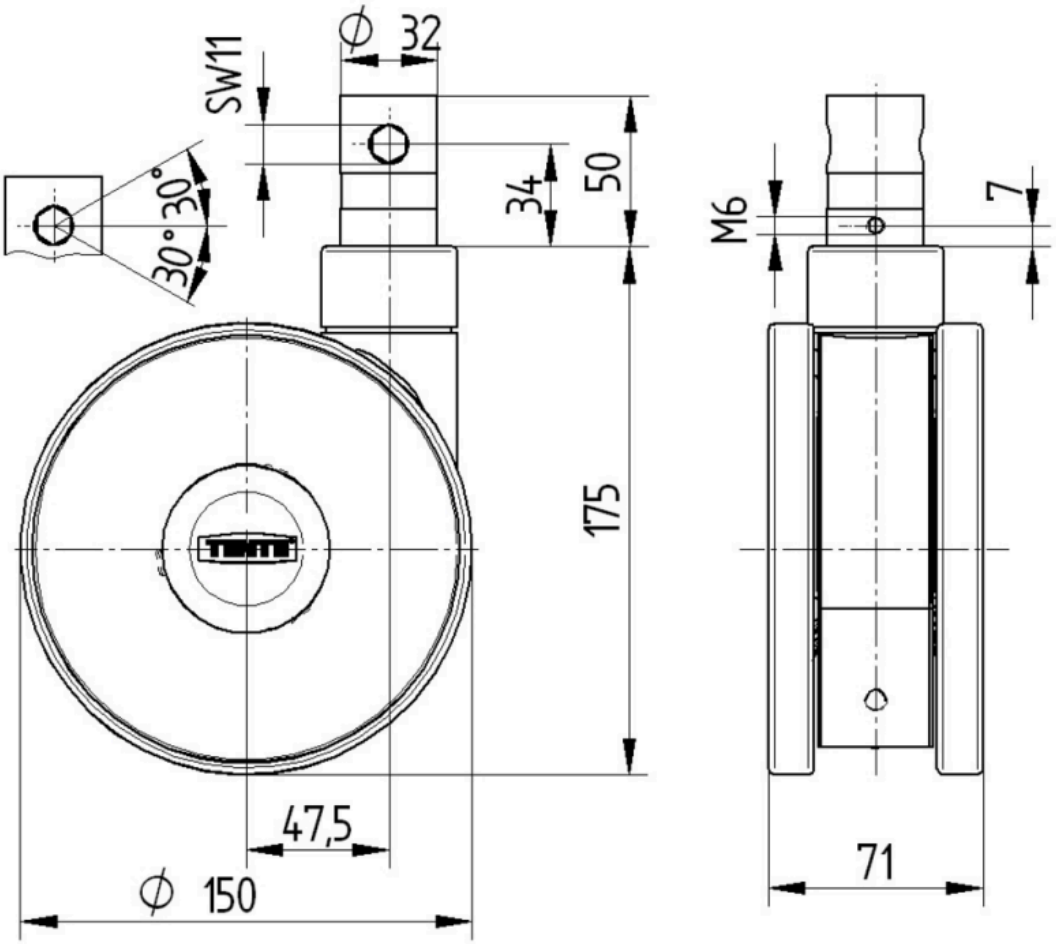

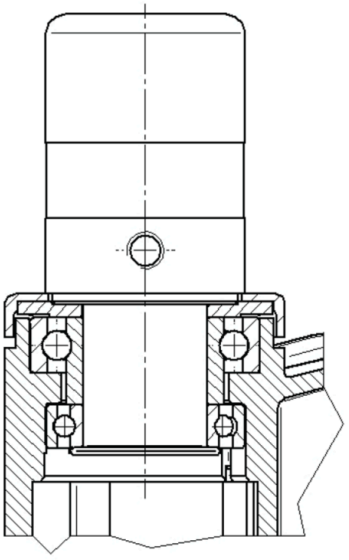

Deutscher dizajner Club

IF nagrada za Dizajn

Interzum nagrada

© Copyright 2026 TENTE International GmbH