PRODUKTINFORMATION

DURATECH SILENT

HUR125x36-Ø12 white

EAN 4031582400694



Billedet kan afvige fra det oprindelige produkt

YDEEVNE

Rullemodstand	● ● ● ○ ○
Kørselsstøj	● ● ● ● ●
Abrasion	● ● ● ○ ○
Rustbeskyttelse	● ● ● ○ ○

PRIMÆRE EGENSKABER

Produktnavn	Duratech silent
Type	Hjul
Standard	EN12532 – Transportudstyr
Belastning ved 4 km/t	200 kg
Elektrisk ledende	Nej
Rustfri	Nej
Belastning Statisk	400 kg
Temperaturområde (minimum)	-20 °C
Temperaturområde (maksimum)	60 °C
Samlet vægt	0,55 kg

HJUL

Fælgmateriale	Dæmpning, hybridmateriale
Hjulbanemateriale	Polyamid
Leje	Rulleleje
Trådfang	Uden trådfang
Diameter	125 mm
Hjulbane bredde	36 mm
Aksel Huldiameter	12 mm
Navlængde	44 mm
Hårdhed af Hjulbane (D)	75 Shore D

© Copyright 2026 TENTE International GmbH

DURATECH SILENT

HUR125x36-Ø12 white

EAN 4031582400694

BETTER MOBILITY. BETTER LIFE.

Produkttegninger

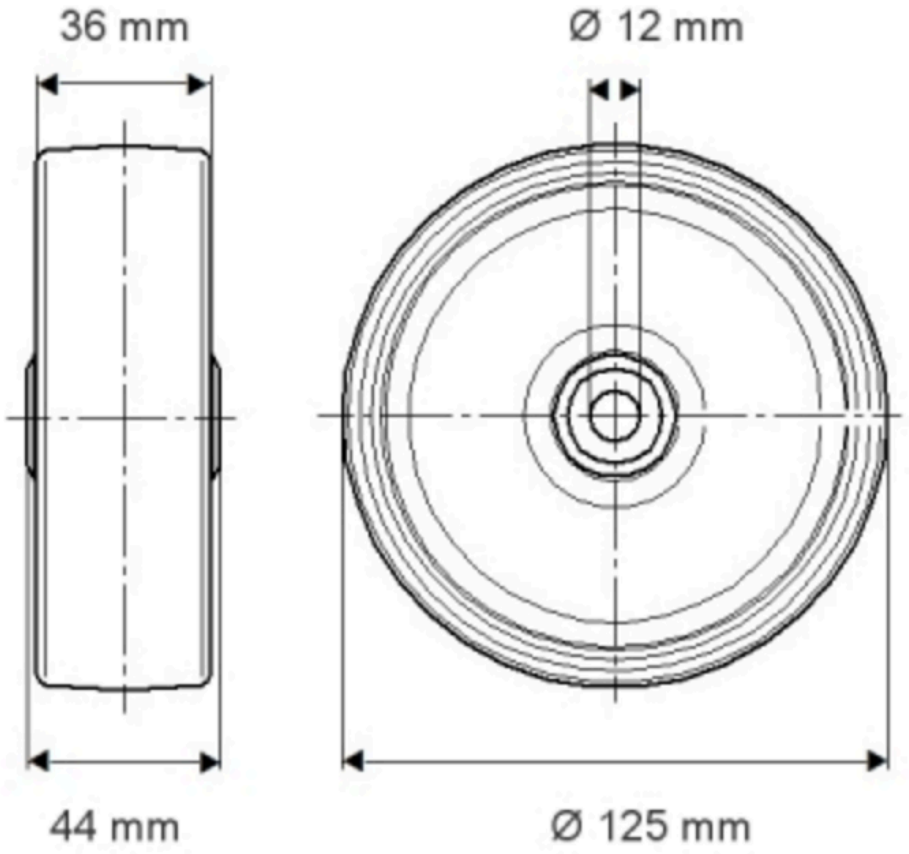

© Copyright 2026 TENTE International GmbH