INFORMACIÓ DE PRODUCTE

AGILA TWIN

2975UOO050P30-11

EAN 4031582302844



La imatge pot diferir del producte original.

ACTUACIÓ

Actuació Roll	●●●○○
El soroll del moviment	●●●○○
Atràcia	●●●●○
Resistència a a la corrosió	●●●○○

ATRIBUCIONS BÀSIQUES

Nom del producte	Agila twin
Tipus	Rueda giratoria con Freno de rueda
Tracidad de carga a 3 km/h	70 kg
Conducció elèctrica	No
Inoxidable	No
Tracidad de carga estàtica	140 kg
Temperatura (mínim)	-25 °C
Temperatura màxima (màxim)	80 °C
Alçada total	69 mm
Àmplia general	57 mm
Pes total	0,24 kg

SUPORT

Material d'habitatge	Placa d'acer, mitjà
Forquilla Forma	Suport Twin Roda
Scamiento giratorio	Dues curses de ball
Color	Passivat blau
Desplaçament	25 mm
Scio de giro	77 mm
Sterferencia de giro	155 mm
Dome Dictel	53 mm

RODA

Material corporal	Poliamida
Material de la banda de rodadura	Identitari amb el cos de Roda
El Bearing	Coixinet llis
Roda de color	Gris de pissarra (RAL7015)
Protectors de fil	Sense vigilància
Diametralització	50 mm
Banda de rodadura ample	20 mm
Corporació ample	20 mm
La duresa del Banda de rodadura (D)	75 Shore D

FITACIÓ

Tipus de Fitting	Forat per a cargol
Pern Diàmetre del forat	11 mm

© Copyright 2026 TENTE International GmbH

AGILA TWIN

2975UOO050P30-11

EAN 4031582302844

Número de comanda 00030579

Plànols del producte

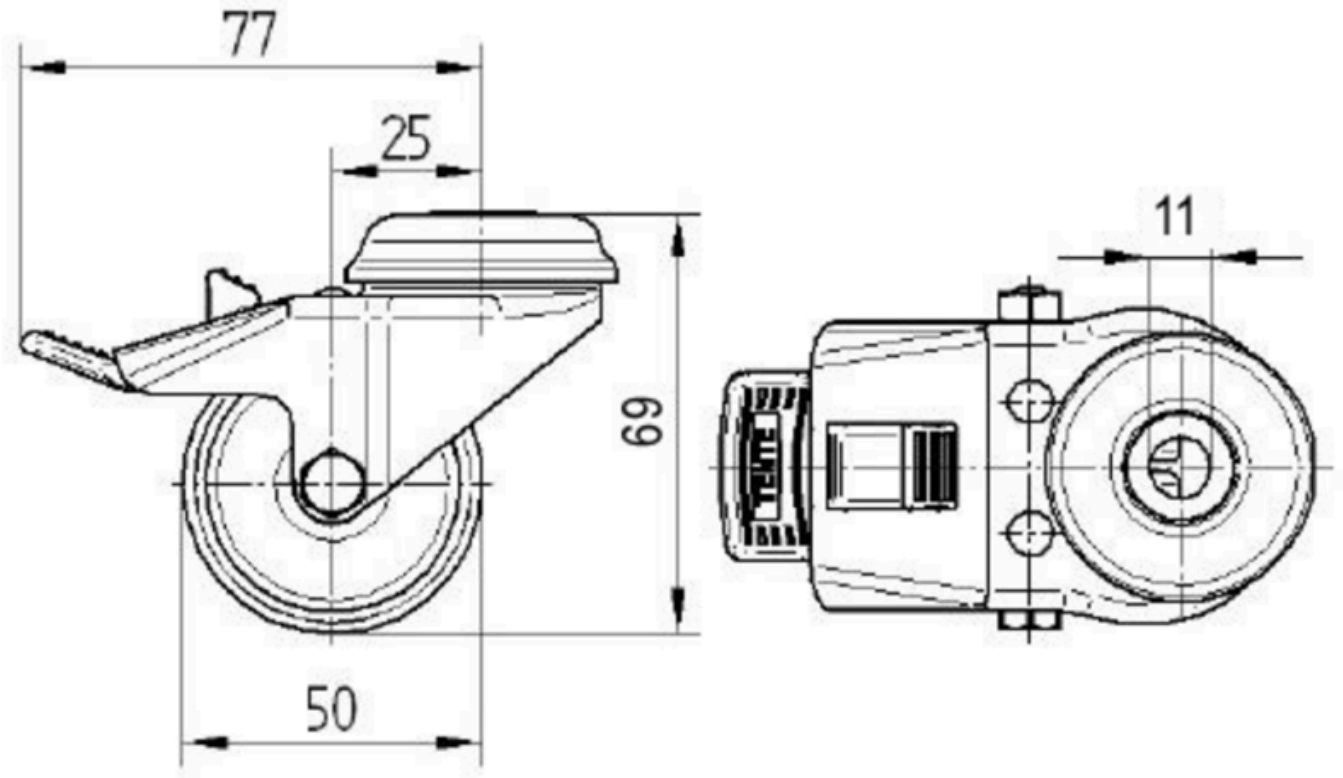

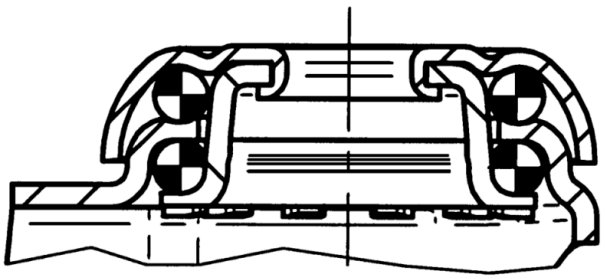

© Copyright 2026 TENTE International GmbH