INFORMATIONS SUR LE PRODUIT

SUPRATECH

PJP 050x18-Ø6,2 HL22

EAN 4031582409130



Image non contractuelle, peut différer du produit d'origine

ROUE

Corps de roue	Polypropylène
Bandage	Caoutchouc thermoplastique
Roulement	Roulement à billes de précision
Couleur de la roue	Gris argenté (RAL7001)
Pare-fils	Avec pare-fils
Diamètre	50 mm
Largeur du bandage	18 mm
Diamètre de l'alésage	6,2 mm
Longueur de moyeu	22 mm
Largeur du corps de roue	18 mm
Dureté du bandage (A)	87 Shore A

PERFORMANCE

Performance de roulage	●●●○○
Bruit de mouvement	●●●○○
Usure	●●●○○
Résistance à la corrosion	●●●○○

ATTRIBUTS PRINCIPAUX

Nom du produit	Supratech
Type	Roue
Norme	EN12530 - Roulettes d'appareils
Capacité de charge à 3 km/h	40 kg
Conducteur d'électricité	Non
Inoxydable	Non
Capacité de charge statique	80 kg
Plage de température (minimale)	-40 °C
Plage de température (maximale)	80 °C
Poids	0,05 kg

© Copyright 2026 TENTE International GmbH

SUPRATECH

PJP 050x18-Ø6,2 HL22

EAN 4031582409130

Numéro de commande 00061242

Dessins du produit

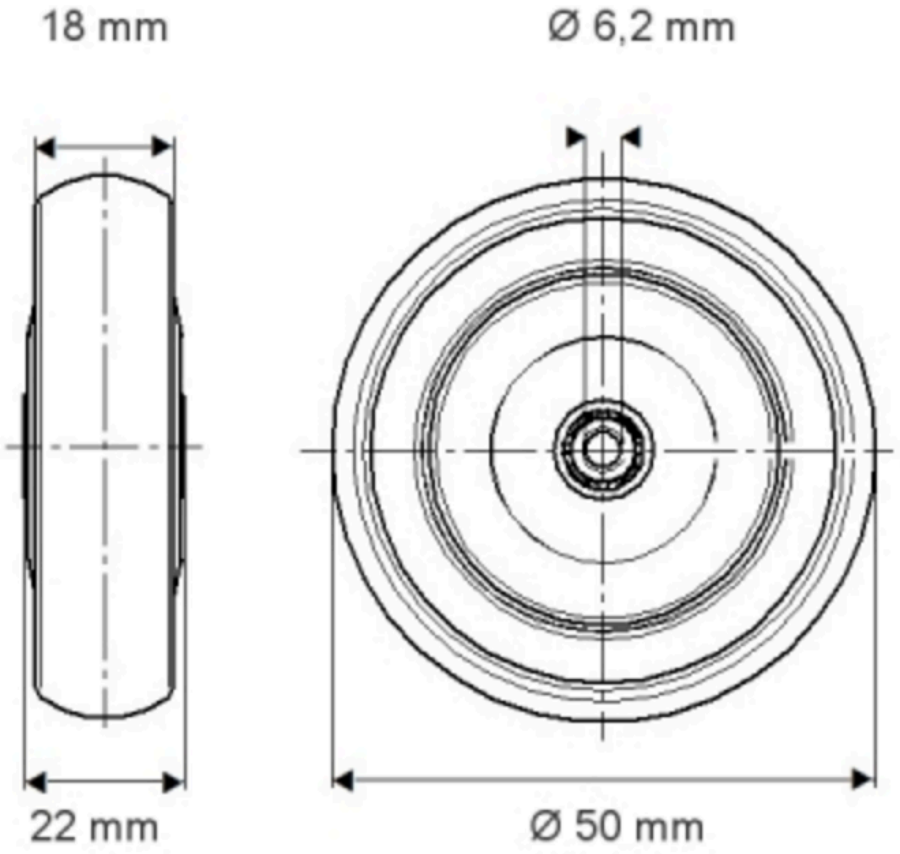

© Copyright 2026 TENTE International GmbH