PRODUCTINFORMATIE

SUPRATECH

PJP 050x18-Ø6,2 HL22

EAN 4031582409130



Afbeelding kan verschillen van het oorspronkelijke product

PRESTATIES

Rolprestaties	●●●○○
Bewegingsgeluid	●●●○○
Verloop	●●●○○
Corrosieweerstand	●●●○○

KERNKENMERKEN

Productnaam	Supratech
Type	Wiel
Standaard	EN12530 - Apparaten zwenkwielen
Draagvermogen bij 3 km/u	40 kg
Elektrisch geleidend	Nee
Roestvrij	Nee
Statisch Draagvermogen	80 kg
Temperatuurbereik (minimaal)	-40 °C
Temperatuurbereik (maximaal)	80 °C
Totaal gewicht	0,05 kg

WIEL

Wielkern materiaal	Polypropyleen
Materiaal loopvlak	Thermoplastisch rubber
Lager	Precisiekogellagers
Kleur Wiel	Zilvergrijs (RAL7001)
Afdekkapjes	Met afdekkapjes
Diameter	50 mm
Breedte Loopvlak	18 mm
Asgatdiameter	6,2 mm
Naaflengte	22 mm
Breedte wielkern	18 mm
Hardheid van het loopvlak (A)	87 Shore A

© Copyright 2026 TENTE International GmbH

SUPRATECH

PJP 050x18-Ø6,2 HL22

EAN 4031582409130

Bestelnummer 00061242

Producttekeningen

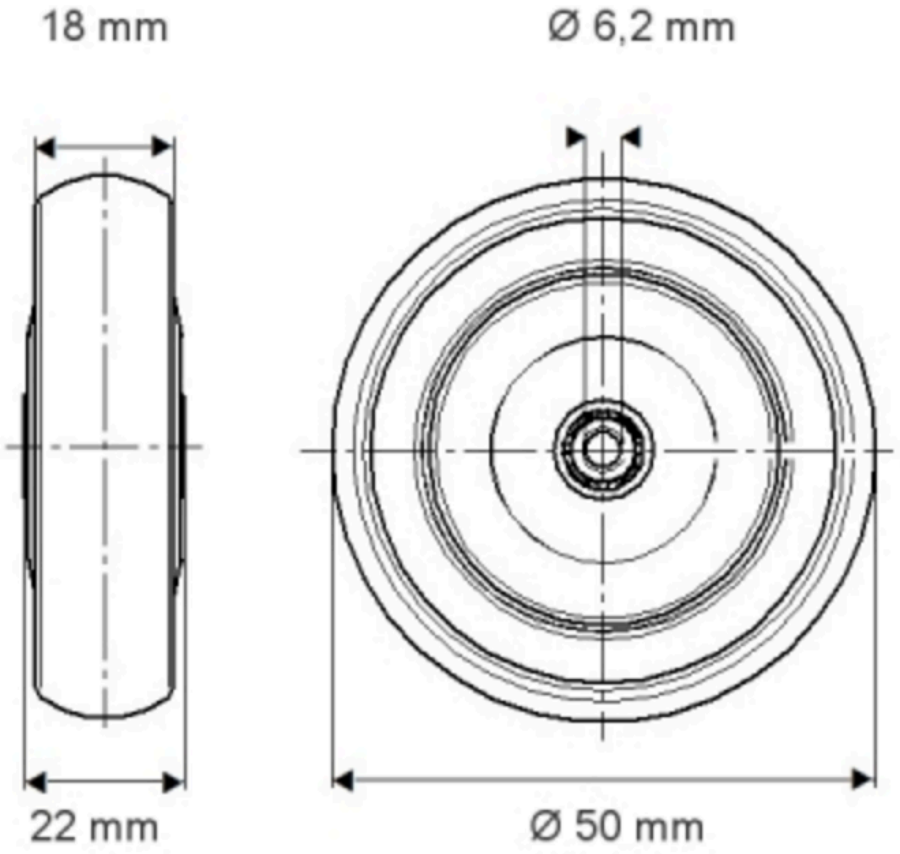

© Copyright 2026 TENTE International GmbH