ICS

5327PJP125S70

EAN 4031582367492



La imatge pot diferir del producte original.

ACTUACIÓ

Actuació Roll	●●●○○
El soroll del moviment	●●●●○
Atràcia	●●●○○
Resistència a a la corrosió	●●●●○

ATRIBUCIONS BÀSIQUES

Nom del producte	ICS
Tipus	Rueda giratoria con Freno total
Tracidad de carga a 3 km/h	100 kg
Conducció elèctrica	No
Inoxidable	No
Tracidad de carga estàtica	200 kg
Temperatura (mínim)	-10 °C
Temperatura màxima (màxim)	40 °C
Alçada total	162 mm
Pes total	0,57 kg

SUPORT

Material d'habitatge	Poliamida
Forquilla Forma	Escàs
Scamiento giratorio	Espiga, Swiveling
Desplaçament	38 mm
Sterferencia de giro	259 mm
Thread Màgia	0 mm

RODA

Material corporal	Polipropilè
Material de la banda de rodadura	El cautxú termoplàstic
El Bearing	Rodament de boles de precisió
Protectors de fil	Guàrdia integrada
Diametralització	125 mm
Banda de rodadura ample	32 mm
La duresa del Banda de rodadura (A)	87 Shore A

FITACIÓ

Tipus de Fitting	Espiga roscada amb el Coll hexagonal, a dalt
Espiga Màgia	10 mm
Espiga llarga	17 mm

Premi IF Disseny

© Copyright 2026 TENTE International GmbH

ICS

5327PJP125S70

EAN 4031582367492

BETTER MOBILITY. BETTER LIFE.

Plànols del producte

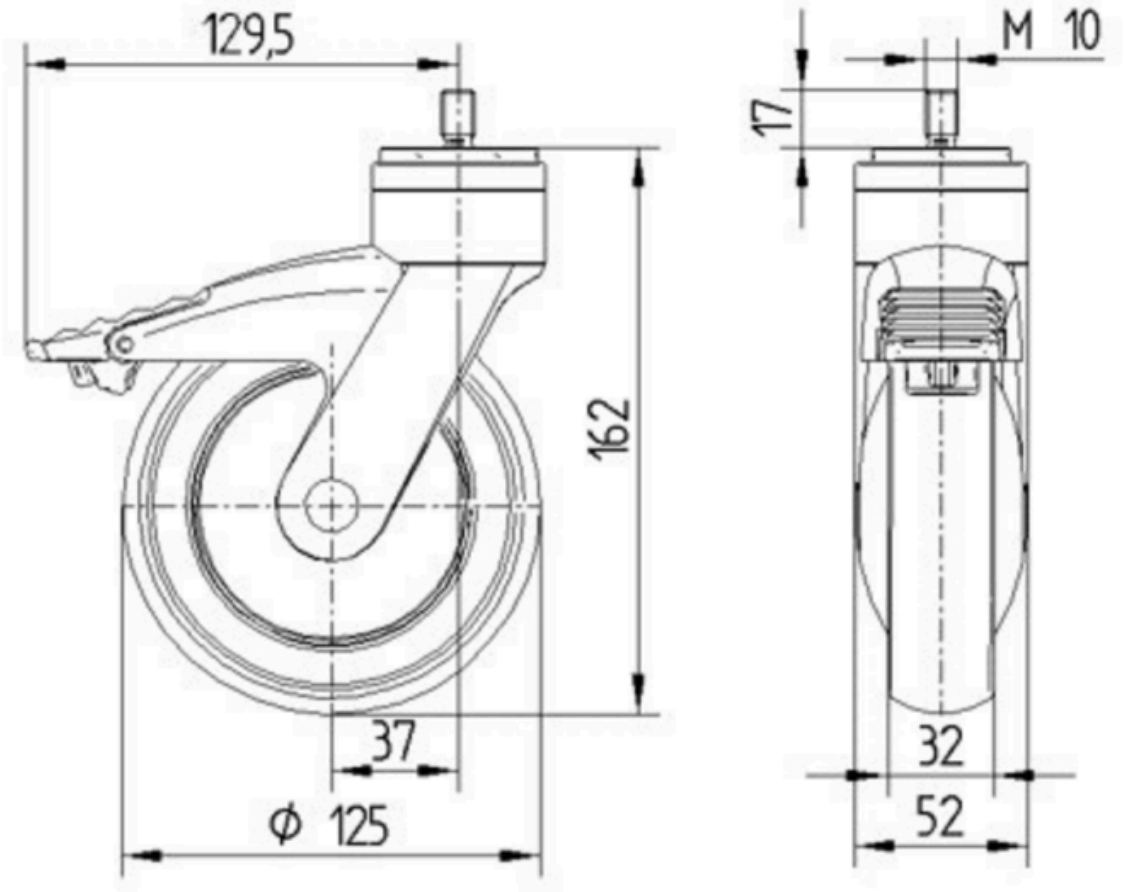

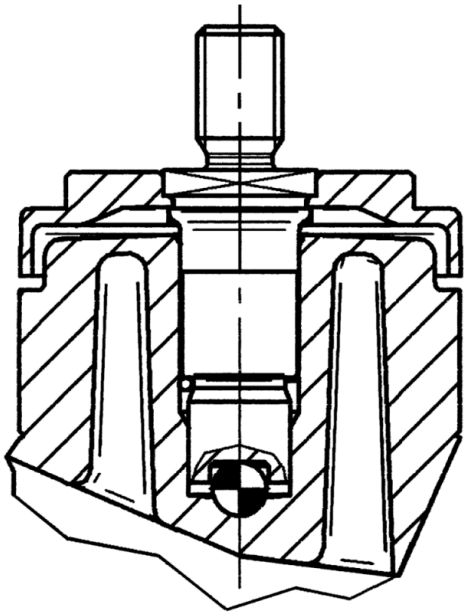

Premi IF
Disseny

© Copyright 2026 TENTE International GmbH