INFORMAZIONI DI PRODOTTO

ALPHA STAINLESS

8477UOD100P30-11

EAN 4031582377200



L'immagine può differire dal prodotto originale

PRESTAZIONI

Prestazioni di rotolamento	●●●●○
Rumore	●●○○○
Attrito	●●●●●
Resistenza alla corrosione	●●●●●

ATTRIBUTI PRINCIPALI

Nome del prodotto	Alpha stainless
Tipo	Ruota girevole con freno totale
Standard	EN12532 - Attrezzature di trasporto
Portata a 4 km/h	150 kg
Elettricamente conduttivo	No
Inossidabile	Sì
Portata statica	300 kg
Intervallo di temperatura (minimo)	-25 °C
Intervallo di temperatura (massimo)	80 °C
Altezza totale	128 mm
Peso complessivo	0,86 kg

SUPPORTO

Materiale di costruzione	Acciaio Inossidabile, Pesante
Forma della forcella	Largo
Cuscinetto del supporto	Doppio giro di sfere
Colore	Acciaio Inossidabile
Disassamento	41 mm
Ingombro di piroettamento	242 mm

RUOTA

Materiale del corpo	Poilammide
Materiale del battistrada	Identico al nucleo
Cuscinetto	Cuscinetto a rulli, Inossidabile
Asse	Vite con dado
Diametro	100 mm
Larghezza battistrada	36 mm
Durezza del Battistrada (D)	75 Shore D

FISSAGGIO

Tipo di fissaggio	Foro per vite
Diametro del foro	11 mm

© Copyright 2026 TENTE International GmbH

ALPHA STAINLESS

8477UOD100P30-11

EAN 4031582377200

BETTER MOBILITY. BETTER LIFE.

Disegni del prodotto

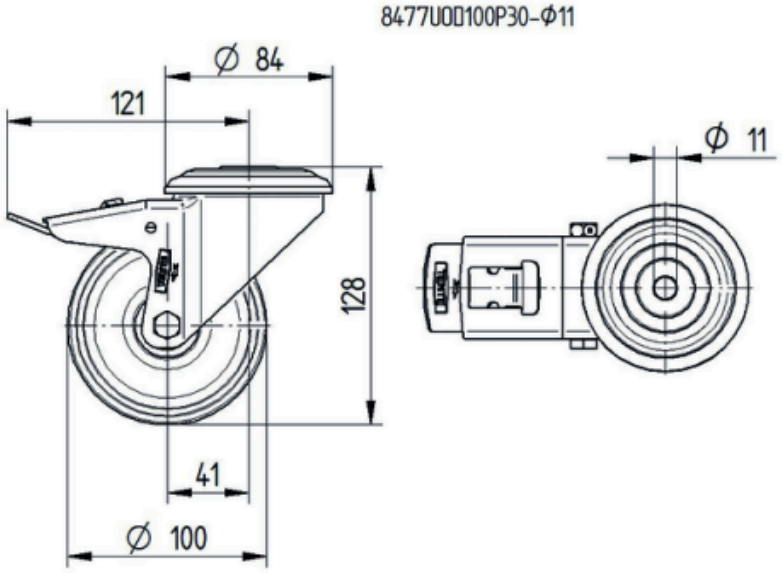

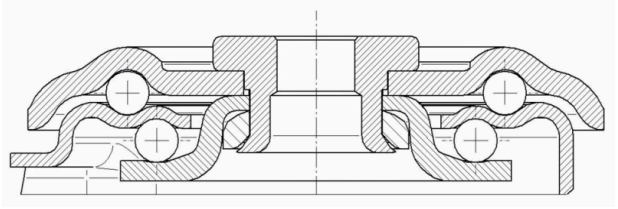

© Copyright 2026 TENTE International GmbH