INFORMACJE O PRODUKCIE

DURATECH

TOP 082x70-Ø20 HL70

EAN 4031582322590



Obraz może różnić się od oryginalnego produktu

KOŁO

Materiał ciała	Poliamid, ciężki
Materiał bieżni	Identyczny z korpusem Koło
Łożysko	Łożysko kulkowe precyzyjne
Kolor Koło	Naturalna biel
Osłony gwintu	Bez osłony gwintu
Średnica	82 mm
Szerokość Bieżnia	70 mm
Średnica otworu Oś	20 mm
Długość piasty	70 mm
Szerokość korpusu	70 mm
Twardość Bieżnia (D)	75 Shore D
Typ łożyska	6204

WYDAJNOŚĆ

Wydajność rolek	●●●●●
Hałas ruchowy	●●○○○
Odejście	●●●●●
Odporność na korozję	●●●○○

PODSTAWOWE ATUTY

Nazwa produktu	Duratech
Typ	Koło
Standardowy	EN12533 — Kółka do dużych obciążeń
Nośność przy 4 km/h	750 kg
Nośność przy 6 km/h	600 kg
Przewodzące prąd elektryczny	Nie
Nierdzewne	Nie
Nośność statyczne	1500 kg
Zakres temperatur (minimalny)	-40 °C
Zakres temperatur (maksymalny)	80 °C
Waga całkowita	0,46 kg

© Copyright 2026 TENTE International GmbH

DURATECH

TOP 082x70-Ø20 HL70

EAN 4031582322590

Numer zamówienia 00805242

Rysunki produktu

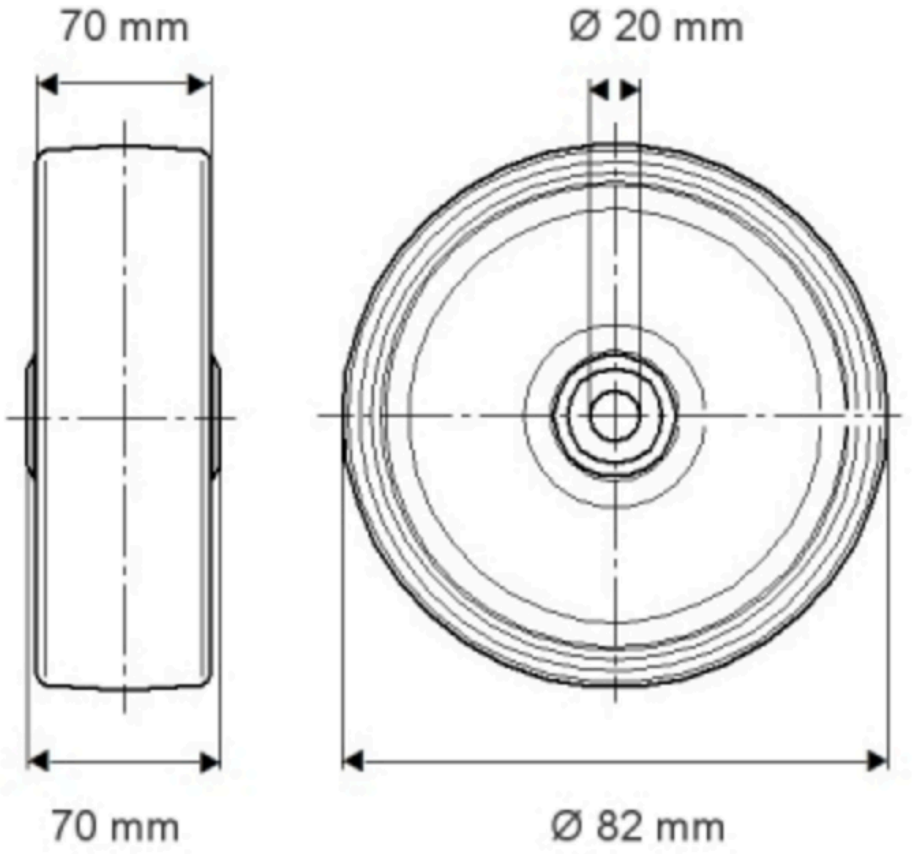

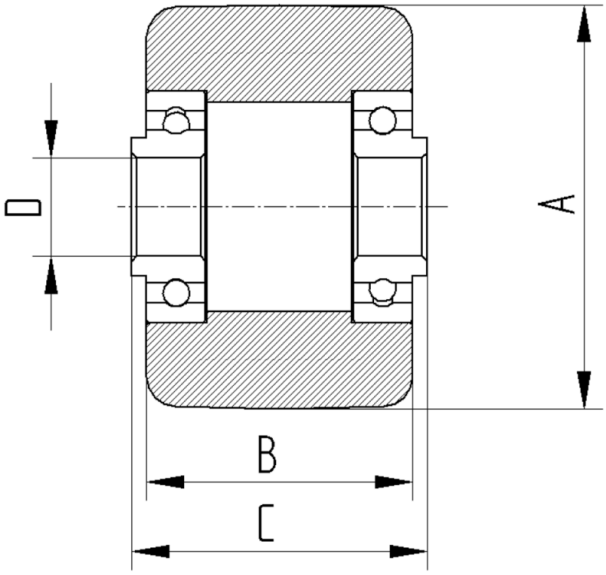

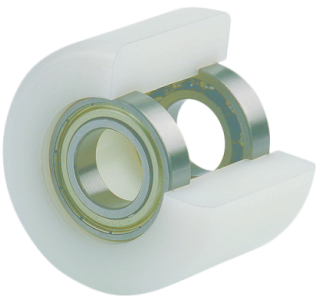

© Copyright 2026 TENTE International GmbH