PRODUKTINFORMATION

DURATECH

TOP 080x60-Ø20 HL60

EAN 4031582365436



Billedet kan afvige fra det oprindelige produkt

YDEEVNE

Rullemodstand	●●●●●
Kørselsstøj	●●○○○
Abrasion	●●●●●
Rustbeskyttelse	●●●○○

PRIMÆRE EGENSKABER

Produktnavn	Duratech
Type	Hjul
Standard	EN12533 – Sværlasthjul
Belastning ved 4 km/t	600 kg
Belastning ved 6 km/t	500 kg
Elektrisk ledende	Nej
Rustfri	Nej
Belastning Statisk	1000 kg
Temperaturområde (minimum)	-40 °C
Temperaturområde (maksimum)	80 °C
Samlet vægt	0,44 kg

HJUL

Fælgmateriale	Polyamid , tung
Hjulbanemateriale	Identisk med Hjulfælg
Leje	Præcisionskugleleje
Hjul farve	Naturlig hvid
Trådfang	Uden trådfang
Diameter	80 mm
Hjulbane bredde	60 mm
Aksel Huldiameter	20 mm
Navlængde	60 mm
Fælgbredde	60 mm
Hårdhed af Hjulbane (D)	75 Shore D
Lejetype	6204

© Copyright 2026 TENTE International GmbH

DURATECH

TOP 080x60-Ø20 HL60

EAN 4031582365436

Bestillingsnummer 00860864

Produkttegninger

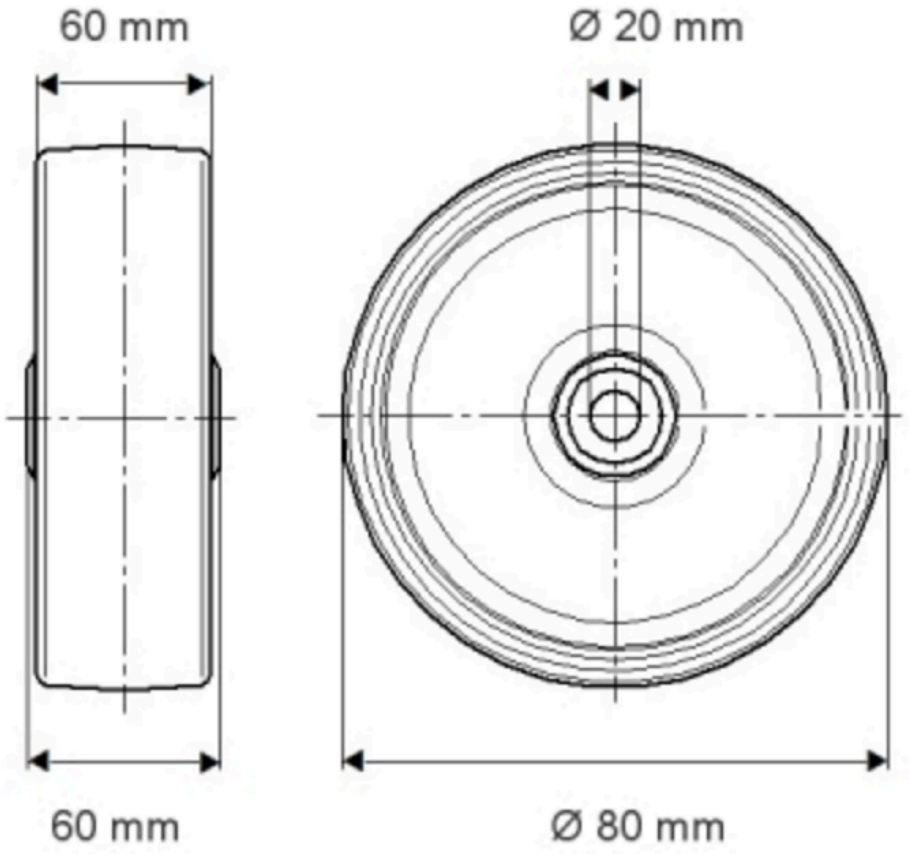

© Copyright 2026 TENTE International GmbH

DURATECH

TOP 080x60-Ø20 HL60

EAN 4031582365436

Bestillingsnummer 00360864

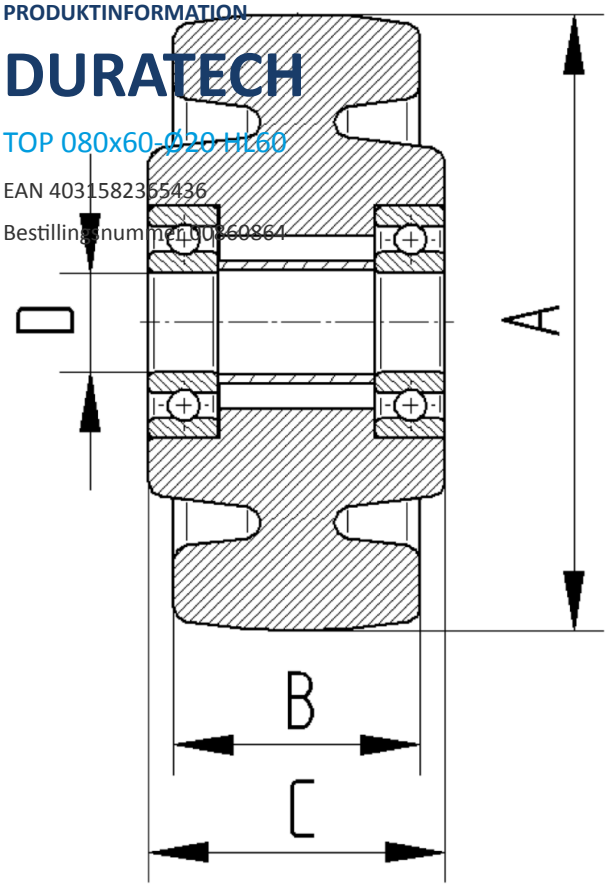

© Copyright 2026 TENTE International GmbH