PRODUCTINFORMATIE

LINEA CLINIC

5946UAC150R36-32S30 D 9002 4xM6 W OH175

EAN 4031582360011

BETTER MOBILITY. BETTER LIFE.

Afbeelding kan afwijken van het oorspronkelijke product

PRESTATIES

Rolprestaties	●●●●●
Bewegingsgeluid	●●●●○
Slijtage	●●●●○
Corrosiebestendigheid	●●●○○

KERNKENMERKEN

Productnaam	Linea clinic
Type	Wielen met centrale , Totale vergrendeling
Standaard	EN12531 - Zwenkwielen ziekenhuisbed
Draagvermogen bij 3 km/h	150 kg
Draagvermogen bij 4 km/h	150 kg
Elektrisch geleidend	Nee
Roestvrij	Ja
Statisch draagvermogen	450 kg
Temperatuurbereik (minimaal)	-10 °C
Temperatuurbereik (maximaal)	40 °C
Totale hoogte	175 mm
Totale breedte	71 mm
Totaal gewicht	1,2 kg
Certificering	Getest en gecontroleerd door TÜV Süd

BEHUIZING

Materiaal van de behuizing	Polyamide
Vork Vorm	Behuizing met twee Wiel
Zwenklager	Precisie kogellagers
Kleur	Grijs wit (RAL9002)
Offset	47,5 mm
Zwenk radius	127 mm
Draaicirkel	254 mm
Diameter koepel	45,5 mm

WIEL

Materiaal wielkern	Polyamide
Materiaal loopvlak	Polyurethaan, Gespoten
Lagering	Precisie kogellagers Roestvrij
Wielkleur	Grijs wit (RAL9002)
Afdekkapjes	Met draadbeschermer
Diameter	150 mm
Breedte Loopvlak	15 mm
Breedte wielkern	15 mm
Hardheid van het Loopvlak (A)	92 Shore A
Hardheid van het Loopvlak (D)	42 Shore D

FITTING

Type bevestiging	Kraagpen met Schakelnok voor profielbalken, korte Variant
Diameter Bout	32 mm
Lengte Bout	50 mm
Schroefdraad positie	7 mm
Hoeveelheid bevestigingsgaten	4
Tip	Wasbare bedden moeten door de fabrikant van het ziekenhuisbed in het pasgedeelte worden Afgedicht.

Deutscher Ontwerper Club

IF Design Award

Interzum Award

© Copyright 2026 TENTE International GmbH

LINEA CLINIC

5946UAC150R36-32S30 D 9002 4xM6 W OH175

EAN 4031582360011

Bestelnummer 00061203

Producttekeningen

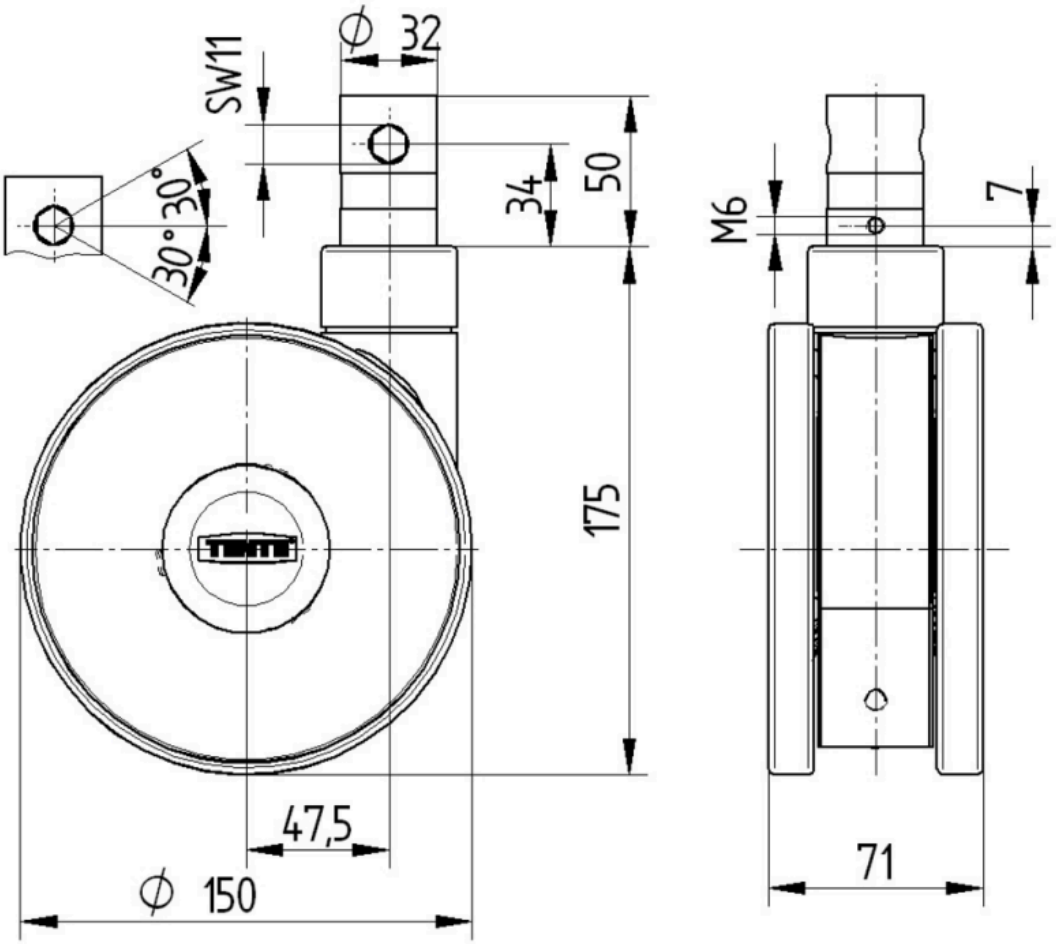

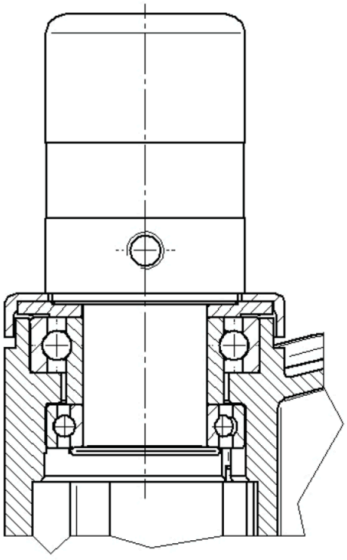

Deutscher Ontwerper Club
IF Design Award
Interzum Award