AGILA TWIN

2970PJP075P30-10,3 offset-31,4 axle-M8

EAN 4031582302721

Numéro de commande 00025555

BETTER MOBILITY. BETTER LIFE.

CHAPE

Déport	31.4 mm
Rayon d'encombrement	72.5 mm
Diamètre d'encombrement	145 mm
Diamètre du dôme	65 mm

ROUE

Diamètre	75 mm
Largeur du bandage	25 mm
Largeur du corps de roue	25 mm

RACCORD

Diamètre du trou central	10.3 mm

PERFORMANCE

Performance de roulage	●●●○○
Bruit de mouvement	●●●●○
Usure	●●●○○
Résistance à la corrosion	●●●○○

ATTRIBUTS DE BASE

Nom du produit	Agila twin
Capacité de charge à 3 km/h	100 kg
Conducteur d'électricité	no
Inoxydable	no
Capacité de charge statique	200 kg
Plage de température (minimale)	-20 °C
Plage de température (maximale)	60 °C
Hauteur	99 mm
Largeur totale	71 mm
Poids	0.52 kg

© Copyright 2026 TENTE International GmbH

AGILA TWIN

2970PJP075P30-10,3 offset-31,4 axle-M8

EAN 4031582302721

Numéro de commande 00025555
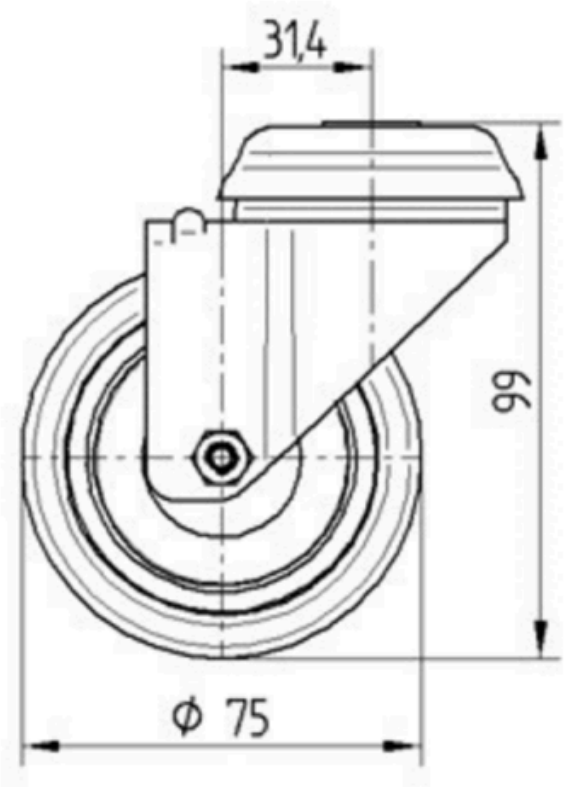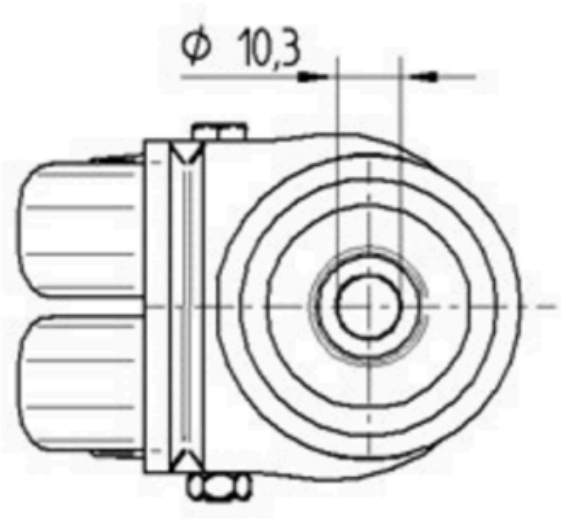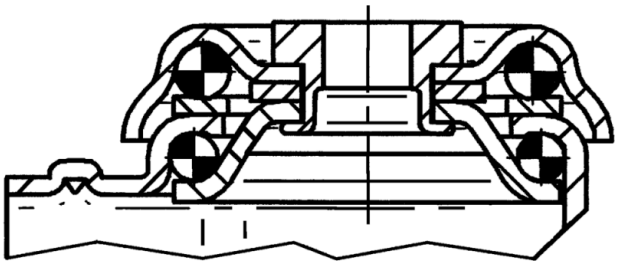
Product Drawings