INFORMAÇÕES DO PRODUTO

# DURATECH

## UOR080x34-Ø12 HL44,4

EAN 4031582442755



A imagem pode diferir do produto original

### DESEMPENHO

| | |
|---|---|
| Desempenho do rolamento | ●●●○○ |
| Ruído de movimento | ●●●○○ |
| Desgaste | ●●●●● |
| Resistência à corrosão | ●●●○○ |

### ATRIBUTOS PRINCIPAIS

| | |
|---|---|
| Nome do produto | Duratech |
| Tipo | Roda |
| Padrão | EN12532 - Equipamentos de Transporte |
| Capacidade de carga a 4 km/h | 180 kg |
| Elétrico condutivo | Não |
| Aço inoxidável | Não |
| Capacidade de carga estática | 360 kg |
| Intervalo de temperatura (mínimo) | -25 °C |
| Intervalo de temperatura (Máximo) | 80 °C |
| Peso geral | 0,12 kg |

### RODA

| | |
|---|---|
| Material do centro da roda | Poliamida |
| Material do piso da roda | Idêntico ao centro da roda |
| Rolamento | Rolamento |
| Anti-fios | Sem anti-fios |
| Diâmetro | 80 mm |
| Largura do Piso | 34 mm |
| Diâmetro do furo do eixo | 12 mm |
| Comprimento do cubo | 44,4 mm |
| Dureza do Piso (D) | 75 Shore D |

© Copyright 2026 TENTE International GmbH

# DURATECH

## UOR080x34-Ø12 HL44,4

EAN 4031582442755

BETTER MOBILITY. BETTER LIFE.

### Desenhos do produto

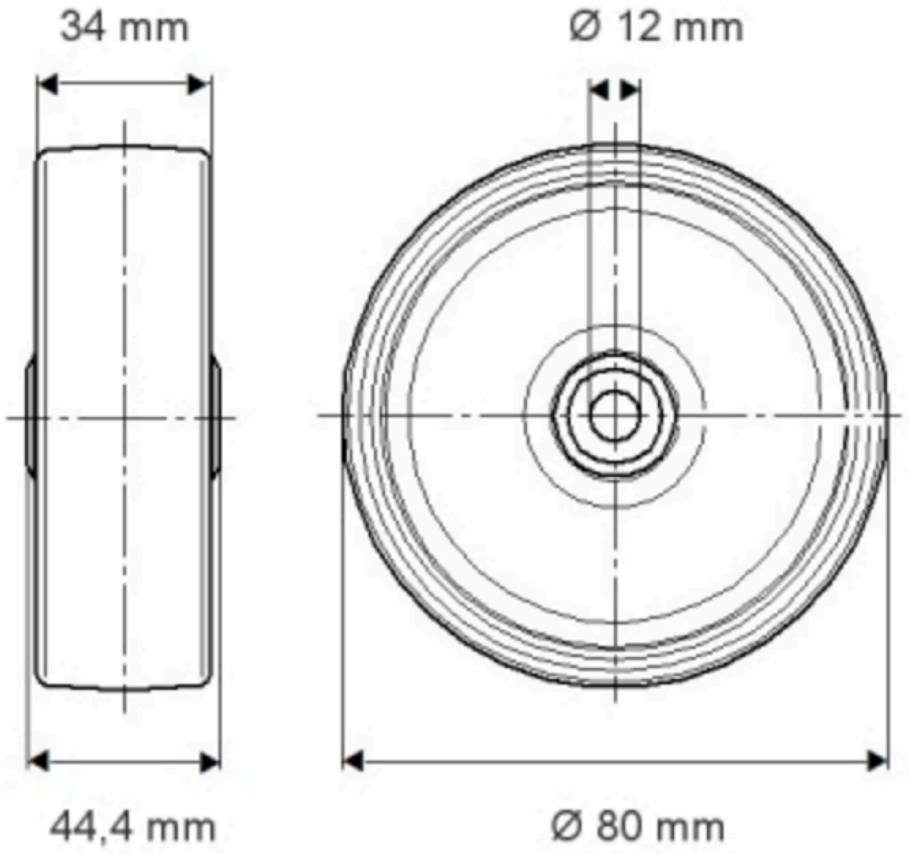


© Copyright 2026 TENTE International GmbH