INFORMATIONS SUR LE PRODUIT

MAXTECH

UAR 125x38-Ø12

EAN 4031582323160



Image non contractuelle, peut différer du produit d'origine

ROUE

Corps de roue	Polyamide
Bandage	Polyuréthane, injecté
Roulement	Roulements rouleaux
Couleur de la roue	Gris bleu (RAL7031)
Pare-fils	Sans pare-fils
Diamètre	125 mm
Largeur du bandage	38 mm
Diamètre de l'alésage	12 mm
Longueur de moyeu	44,4 mm
Largeur du corps de roue	38 mm
Dureté du bandage (A)	92 Shore A
Dureté du bandage (D)	42 Shore D

PERFORMANCE

Performance de roulage	●●●○○
Bruit de mouvement	●●●○○
Usure	●●●●○
Résistance à la corrosion	●●●○○

ATTRIBUTS PRINCIPAUX

Nom du produit	Maxtech
Type	Roue
Norme	EN12532 - roulette de manutention
Capacité de charge à 4 km/h	300 kg
Conducteur d'électricité	Non
Inoxydable	Non
Capacité de charge statique	600 kg
Plage de température (minimale)	-25 °C
Plage de température (maximale)	80 °C
Poids	0,32 kg

© Copyright 2026 TENTE International GmbH

MAXTECH

UAR 125x38-Ø12

EAN 4031582323160

Numéro de commande 00030960

Dessins du produit

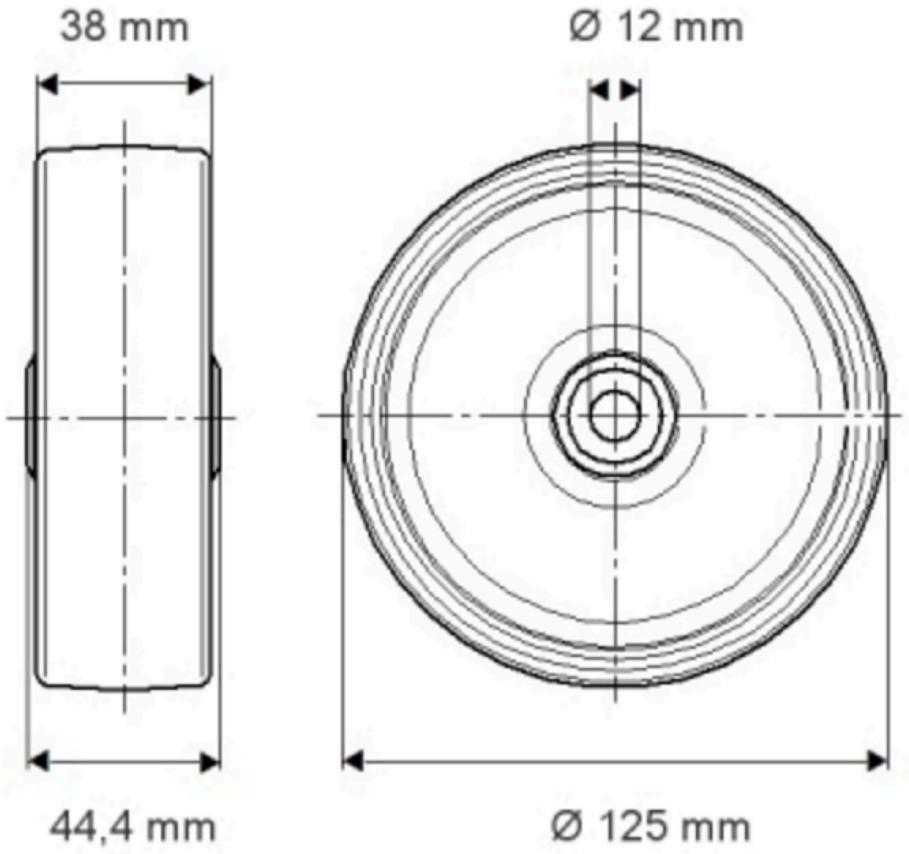

© Copyright 2026 TENTE International GmbH