ИНФОРМАЦИЯ ЗА ПРОДУКТА

INTEGRAL

2044XSX150R36-32S30 D 9002 4xM6 W

EAN 4031582341041



Изображението може да се различава от оригиналния продукт

ИЗПЪЛНЕНИЕ

Производителност на ролката	●●●○○
Шум от движение	●●●○○
Привличане	●●●●○
Устойчив на корозия	●●●○○

ОСНОВНИ АТРИБУТИ

Име на продукта	Integral
Тип	Завъртане на Колело с централно, пълно или Заключване по пососка
Стандартен	EN12531 – Легло за болнични заведения
Товароносимост при 3 км/ч	150 kg
Товароносимост при 4 км/ч	150 kg
Електропроводим	Да
Неръждаемост	Не
Статичен Товароносимост	450 kg
Температурен диапазон (минимален)	-25 °C
Температурен диапазон (максимален)	80 °C
Обща височина	183 mm
Обща ширина	62 mm
Общо тегло	1.11 kg
Сертифициране	Тествано и наблюдавано от TÜV Süd

ВИЛКА

Материал на корпуса	Стоманен лист, среден
Форма Вилица	Затворен
Въртящ се лагер	Прецизен сачмен лагер
Цвят	Сиво бяло (RAL9002)
Изместване	40 mm
Радиус на завъртане	115 mm
Интерференция при завъртане	230 mm
Диаметър на купол	62 mm

КОЛЕЛО

Материал на тялото	Полиамид, електропроводим
Материал на реазбата	Полиуретан, екструдирано електропроводим
Лагер	Прецизен сачмен лагер, запечатан Изолиран
Цвят Резба	Шисти в сиво (подобен RAL7015)
Цвят на Колело	Сива шистичка (RAL7015)
Предпазители за резби	Интегрирана нишка
Диаметър	150 mm
Ширина на Резба	32 mm
Ширина на тялото	32 mm
Твърдост на Резба (A)	91 Бръснач A
Твърдост на Резба (D)	40 бряг D

ПРИЛАГАНЕ

Тип на фитинга	Щифт с Отвор за ексцентрик за профилни профили, къса Версия
Диаметър на Болт	32 mm
Дължина на Болт	51 mm
Позиция на резбата на Болт	7 mm
Количество отвори за монтаж на Болт	4
Намек	Перещите се легла трябва да бъдат Изолиран в зоната за поставяне от производителя на болничното легло.

IF награда за Дизайн

Награда за Дизайн Red Dot

© Copyright 2026 TENTE International GmbH

INTEGRAL

2044XSX150R36-32S30 D 9002 4xM6 W

EAN 4031582341041

Номер на поръчката 00061694

Чертежи на продукта

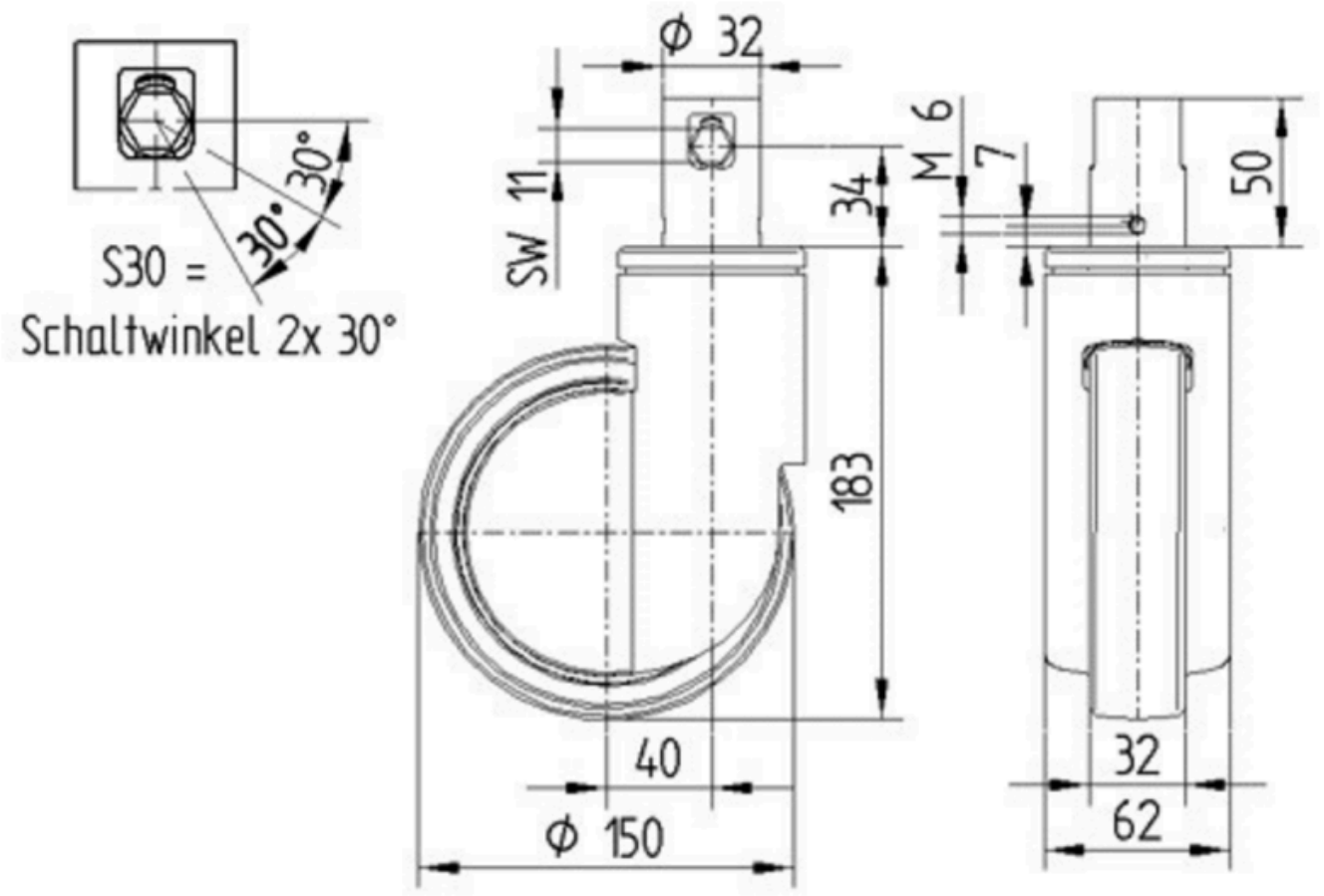

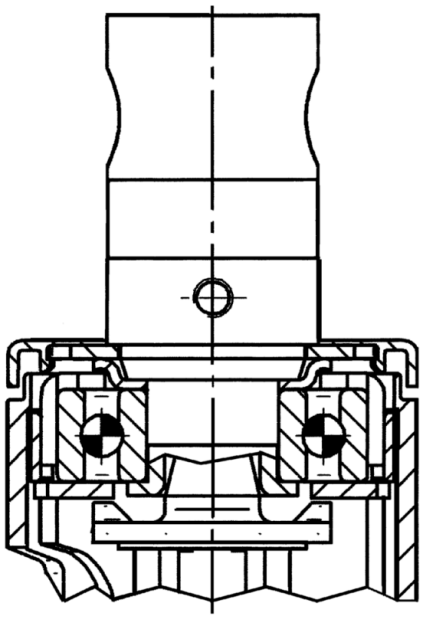

IF награда за Дизайн

Награда за Дизайн Red Dot

© Copyright 2026 TENTE International GmbH