INFORMACJE O PRODUKCIE

BASETECH

POR 108x36-Ø12 HL44,4

EAN 4031582320794



Obraz może różnić się od oryginalnego produktu

KOŁO

Materiał ciała	Polipropylen
Materiał bieżni	Identyczny z korpusem Koło
Łożysko	Łożysko walcowe
Kolor Koło	Czarny grafitowy (RAL9011)
Osłony gwintu	Bez osłony gwintu
Średnica	108 mm
Szerokość Bieżnia	36 mm
Średnica otworu Oś	12 mm
Długość piasty	44,4 mm
Szerokość korpusu	36 mm
Twardość Bieżnia (D)	65 Shore D

WYDAJNOŚĆ

Wydajność rolek	●●●○○
Hałas ruchowy	●●●○○
Odejście	●●●●○
Odporność na korozję	●●●○○

PODSTAWOWE ATUTY

Nazwa produktu	Basetech
Typ	Koło
Standardowy	EN12532 — Sprzęt transportowy
Nośność przy 4 km/h	160 kg
Przewodzące prąd elektryczny	Nie
Nierdzewne	Nie
Nośność statyczne	320 kg
Zakres temperatur (minimalny)	-20 °C
Zakres temperatur (maksymalny)	60 °C
Waga całkowita	0,15 kg

© Copyright 2026 TENTE International GmbH

BASETECH

POR 108x36-Ø12 HL44,4

EAN 4031582320794

Numer zamówienia 00030953

Rysunki produktu

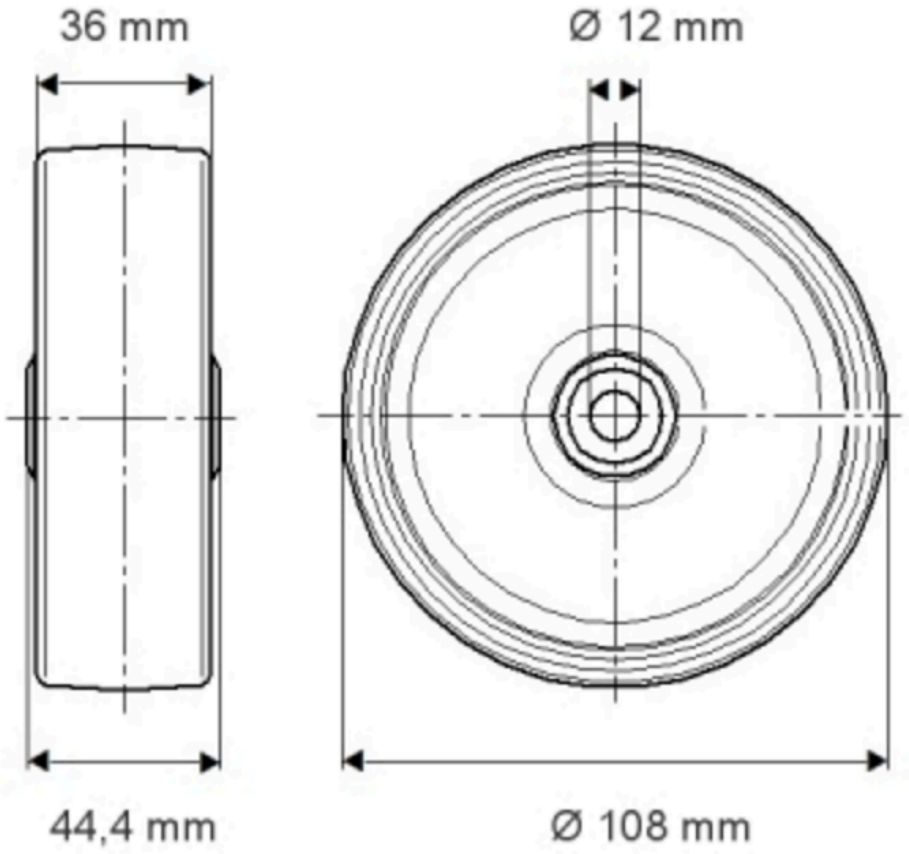

© Copyright 2026 TENTE International GmbH