INFORMAÇÕES DO PRODUTO

BUSHING

Kunststoff Huelse R48-27,5 Ø18 innen

EAN 4031582321746



A imagem pode diferir do produto original

DESEMPENHO

Resistência à corrosão	●●●○○

ATRIBUTOS PRINCIPAIS

Nome do produto	Bucha
Tipo	Acessório
Elétrico condutivo	Não
Aço inoxidável	Não
Peso geral	0,04 kg

ENCAIXE

Tipo de fixação	Redução Casquilhos, quadrado
Diâmetro do Furo	18 mm
Comprimento do Furo	62 mm

© Copyright 2026 TENTE International GmbH

BUSHING

Kunststoff Huelse R48-27,5 Ø18 innen

EAN 4031582321746

Número de encomenda 00023608

Desenhos do produto

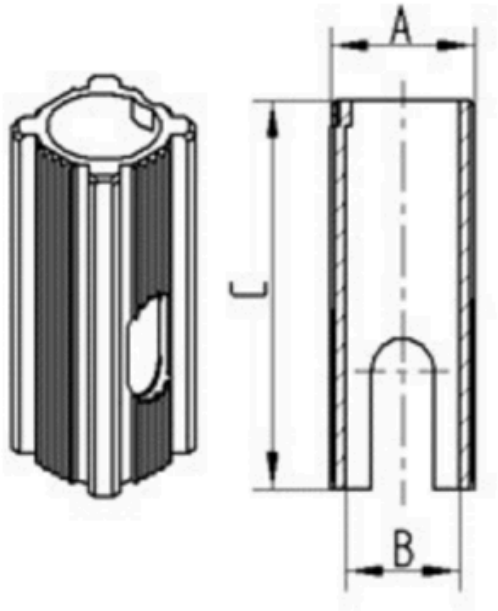

Bezeichnung	A	B	C
R48-22,5-Φ18	22,6	Φ18	62
R48-27,5-Φ18	27,5	Φ18	62
R48-27-Φ22	27	Φ22	45
R48-32-Φ22	32	Φ22	45
R48-36-Φ22	36	Φ22	60
R48-32-Φ28	32	Φ28	45
R48-33,65-Φ28	33,65	Φ28	45
R48-36-Φ28	36	Φ28	60

© Copyright 2026 TENTE International GmbH