ИНФОРМАЦИЯ О ПРОДУКТЕ

ELASTECH

IEP 100x40 HL45 asm.

EAN 4031582319668



Изображение может отличаться от оригинального продукта

ПРОИЗВОДИТЕЛЬНОСТЬ

Производительность рулона	●●●●○
Шум движения	●●●●●
Исчезновение	●●●○○
Устойчивость к коррозии	●●●○○

ОСНОВНЫЕ АТРИБУТЫ

Название продукта	Elastech
Тип	Колесо
Стандартный	EN12532 - Транспортировочное оборудование
Грузоподъемность при 4 км/ч	200 kg
Электропроводящий	Нет
Нержавеющая сталь	Нет
Грузоподъемность статическая	400 kg
Диапазон температур (минимальный)	-20 °C
Диапазон температур (максимальный)	85 °C
Общий вес	0,51 kg

КОЛЕСО

Tread hardness	мягкий
Материал корпуса	Алюминий
Материал протектора	Эластичные шины, черные, вулканизированные
Подшипник	Прециссионый шариковый подшипник
Цвет Колесо	Металлический
Защита от проводов	Без защиты резьбы
Диаметр	100 mm
Ширина Протектор	40 mm
Диаметр отверстия Ось	8 mm
Длина хаба	45 mm
Ширина тела	40 mm
Твердость Протектор (A)	68 Береговая A

© Copyright 2026 TENTE International GmbH

ELASTECH

IEP 100x40 HL45 asm.

EAN 4031582319668

Номер заказа 00002341

Чертежи изделия

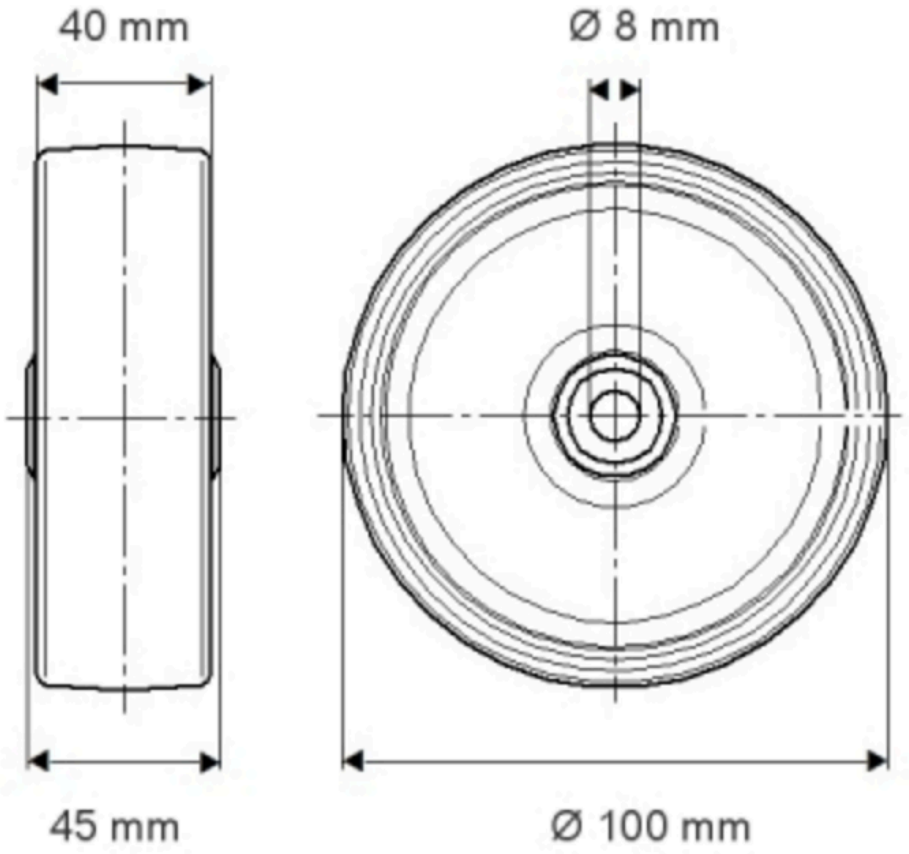

© Copyright 2026 TENTE International GmbH

ELASTECH

IEP 100x40 HL45 asm.

EAN 4031582319568

Номер заказа 00002271

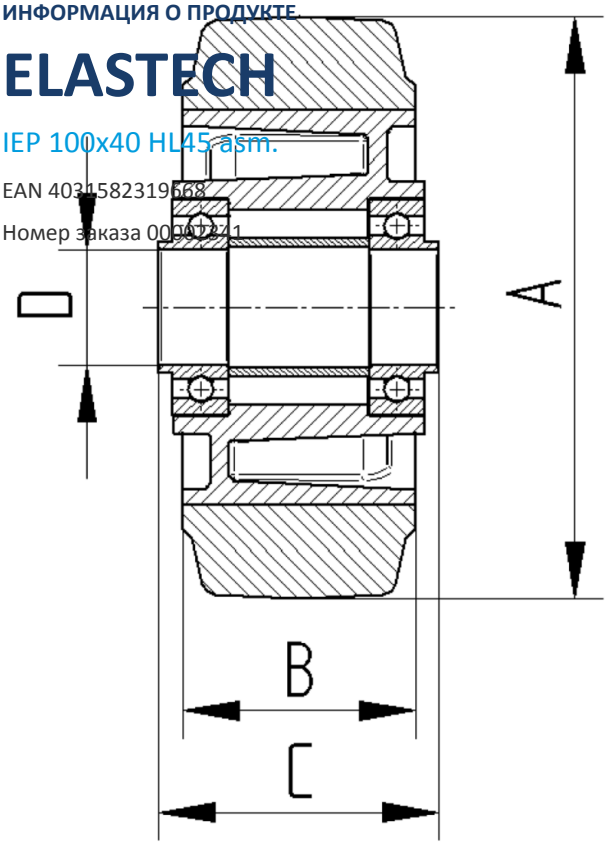

© Copyright 2026 TENTE International GmbH