PRODUKTINFORMATION

SUPRATECH

PJR 100x32-Ø12 HL44,4

EAN 4031582320527



Billedet kan afvige fra det oprindelige produkt

YDEEVNE

Rullemodstand	●●●○○
Kørselsstøj	●●●●○
Abrasion	●●●○○
Rustbeskyttelse	●●●○○

PRIMÆRE EGENSKABER

Produktnavn	Supratech
Type	Hjul
Standard	EN12532 – Transportudstyr
Belastning ved 4 km/t	80 kg
Elektrisk ledende	Nej
Rustfri	Nej
Belastning Statisk	160 kg
Temperaturområde (minimum)	-20 °C
Temperaturområde (maksimum)	60 °C
Samlet vægt	0,17 kg

HJUL

Fælgmateriale	Polypropylen
Hjulbanemateriale	Termoplastisk gummi
Leje	Rulleleje
Hjul farve	Sølvgrå (RAL7001)
Trådfang	Uden trådfang
Diameter	100 mm
Hjulbane bredde	32 mm
Aksel Huldiameter	12 mm
Navlængde	44,4 mm
Fælgbredde	32 mm
Hårdhed af Hjulbane (A)	87 Shore A

© Copyright 2026 TENTE International GmbH

SUPRATECH

PJR 100x32-Ø12 HL44,4

EAN 4031582320527

Bestillingsnummer 00030822

Produkttegninger

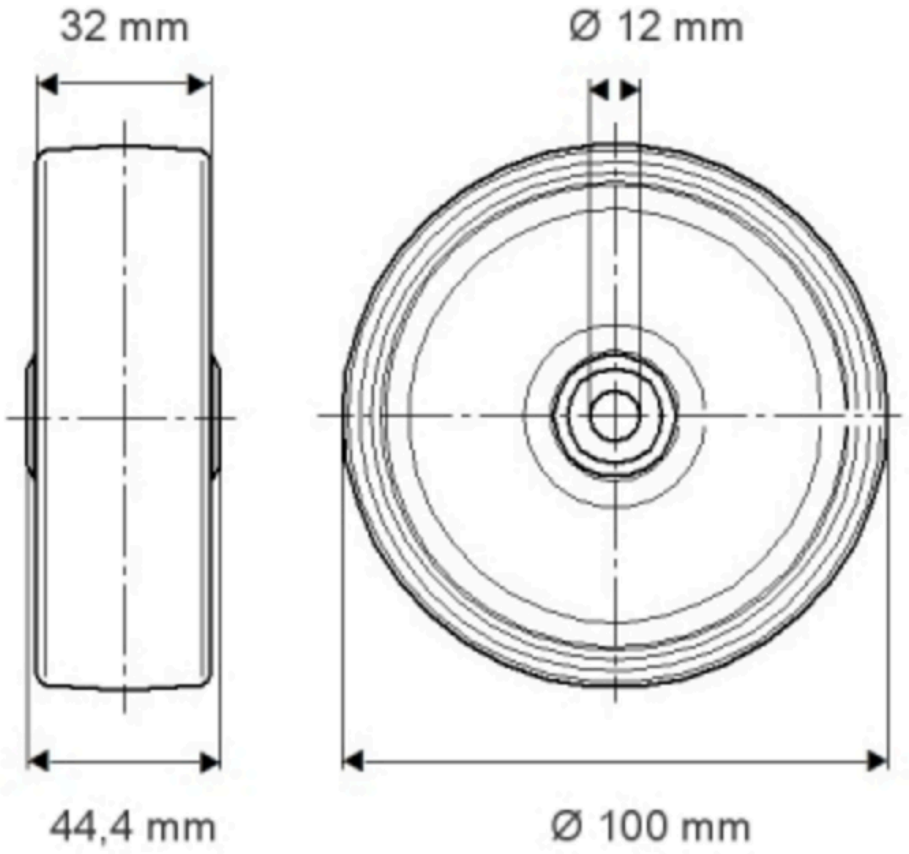

© Copyright 2026 TENTE International GmbH