ИНФОРМАЦИЯ ЗА ПРОДУКТА

ZETA

4687UOO250P63

EAN 4031582308228



Изображението може да се различава от оригиналния продукт

ИЗПЪЛНЕНИЕ

Производителност на ролката	●●●○○
Шум от движение	●●●○○
Привличане	●●●●○
Устойчив на корозия	●●●○○

ОСНОВНИ АТРИБУТИ

Име на продукта	Zeta
Тип	Въртящ се Колело с Пълно заключване
Стандартен	EN12532 - Транспортно оборудване
Товароносимост при 4 км/ч	800 kg
Товароносимост при 6 км/ч	640 kg
Електропроводим	Не
Неръждаемост	Не
Статичен Товароносимост	1600 kg
Температурен диапазон (минимален)	-30 °C
Температурен диапазон (максимален)	80 °C
Обща височина	290 mm
Обща ширина	96 mm
Общо тегло	3.79 kg

ВИЛКА

Материал на корпуса	Стоманен лист, много тежък
Форма Вилица	Обхват Закалено
Въртящ се лагер	Две състезания с топка, Закалено или Неръждаемост
Цвят	Синьо покритие
Изместване	55 mm
Радиус на завъртане	180 mm
Интерференция при завъртане	360 mm
Диаметър на купол	96 mm

КОЛЕЛО

Материал на тялото	Полиамид
Материал на реазбата	Идентично с тяло на Колело
Лагер	Плъзгащ лагер
Ос	Завинтен с гайка
Цвят на Колело	Естествено бяло
Предпазители за резби	Без предпазно устройство за резба
Диаметър	250 mm
Ширина на Резба	50 mm
Ширина на тялото	50 mm
Твърдост на Резба (D)	75 Бръснач D

ПРИЛЯГАНЕ

Тип на фитинга	Правоъгълна плака
Дължина на плаката	137 mm
Ширина на плаката	105 mm
Дължина на отвора на плаката (минимална)	75 mm
Дължина на отвора на плаката (максимална)	80 mm
Ширина на отвора на плаката (минимална)	75 mm
Ширина на отвора на плаката (максимална)	105 mm
Диаметър на отвора на плаката	11 mm

© Copyright 2026 TENTE International GmbH

ZETA

4687UOO250P63

EAN 4031582308228

Номер на поръчката 00804290

Чертежи на продукта

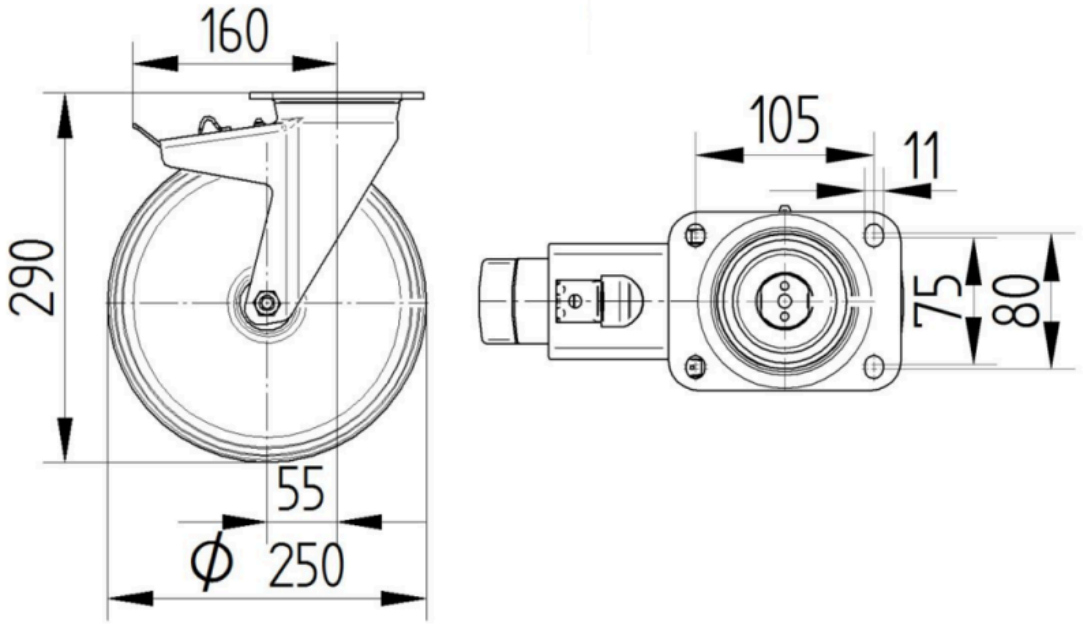

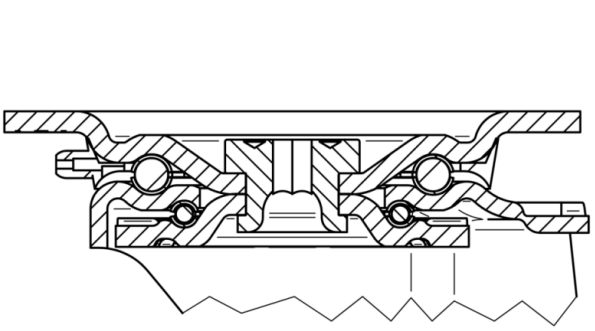

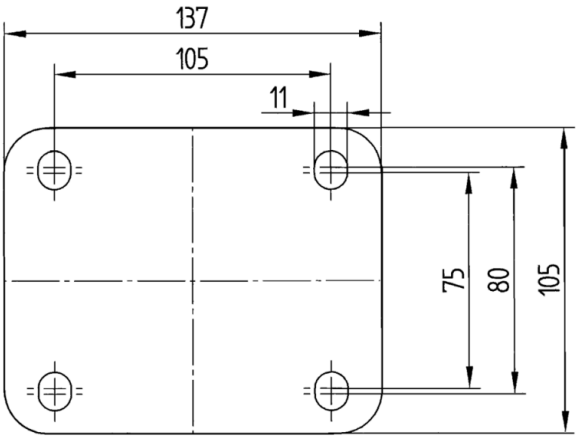

© Copyright 2026 TENTE International GmbH