INFORMACE O PRODUKTU

DURATECH

UOR 100x36-Ø12 HL44,4

EAN 4031582323535



Obrázek se může lišit od původního produktu

KOLO

Materiál středu	Polyamid
Materiál běhounu	Identické s tělem Kolo
Ložisko	Valivé ložisko
Barva Kola	Přírodní bílá
Ochranná krytka	Bez pouzdra
Průměr	100 mm
Šířka Běhoun	36 mm
Průměr otvoru pro Šroub	12 mm
Délka náboje	44,4 mm
Šířka středu kola	36 mm
Tvrdost Běhoun (D)	75 Shore D

VÝKON

Valivý odpor	●●●○○
Hlučnost	●●●○○
Opotřebení	●●●●○
Odolné vůči korozi	●●●○○

ZÁKLADNÍ ATRIBUTY

Název produktu	Duratech
Typ	Kolo
Norma	EN12532 – Přepravní vybavení
Nosnost 4 km/h	200 kg
Elektrické vodivé	Ne
Nerezové	Ne
Statická Nosnost	400 kg
Rozsah teploty (minimální)	-25 °C
Teplotní rozsah (maximální)	80 °C
Celková hmotnost	0,18 kg

© Copyright 2026 TENTE International GmbH

DURATECH

UOR 100x36-Ø12 HL44,4

EAN 4031582323535

Objednací číslo 00030965

Výkresy produktu

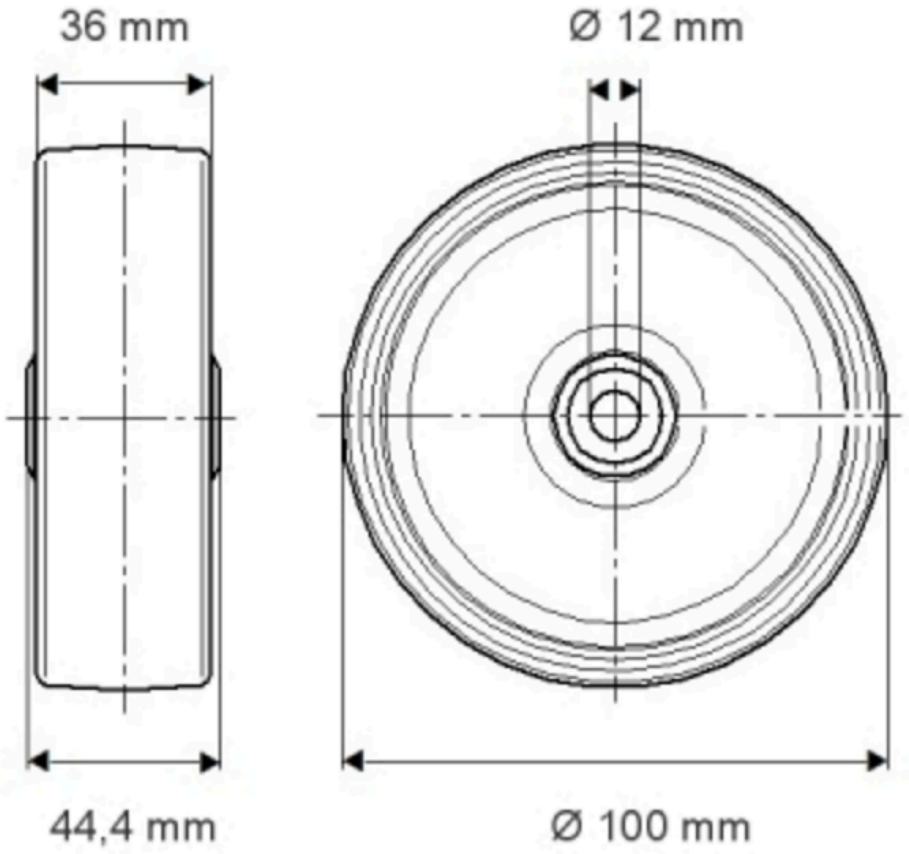

© Copyright 2026 TENTE International GmbH