LINEA

5947UAC125P30-11 9002/3000 High Temperature



图片可能与原产品不同

表现

滚动性能	●●●●●
运动噪音	●●●○○
损耗	●●●●○
耐腐蚀性	●●●●○

核心属性

产品名称	Linea
外壳类型	带全锁的旋转脚轮
标准	EN12530 - 设备脚轮
3 km/h的载重	130 kg
导电	否
不锈	是
静态载重	260 kg
温度范围（最低）	-20 °C
最高温度范围	70 °C
总高	143 mm
总宽度	82 mm
总重量	0.87 kg

支架

外壳材料	聚酰胺
支架形状	双轮子支架
旋转轴承	精密滚珠轴承
颜色	灰白色 （RAL9002）
偏移量	40 mm
旋转半径	129 mm
转向干涉	258 mm
圆顶直径	52 mm

轮子

轮体材料	聚酰胺
胎面材料	聚氨酯，注塑
轴承	精密滚珠轴承，不锈钢
胎面颜色	石板灰 （RAL7015）
轮子颜色	石板灰 （RAL7015）
侧盖	带螺纹防护装置
直径	125 mm
胎面宽度	20 mm
轮体宽度	20 mm
胎面硬度 （A）	92 岸 A

固定件

固定件类型	螺栓孔
螺栓孔直径	11 mm

德国设计师俱乐部（DDC） Interzum 奖 iF 设计奖

© Copyright 2026 TENTE International GmbH

LINEA

5947UAC125P30-11 9002/3000 High Temperature

BETTER MOBILITY. BETTER LIFE.

产品图纸

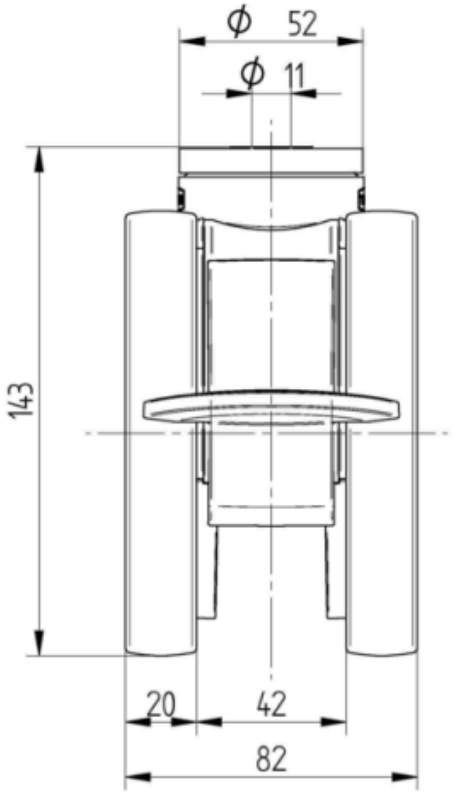

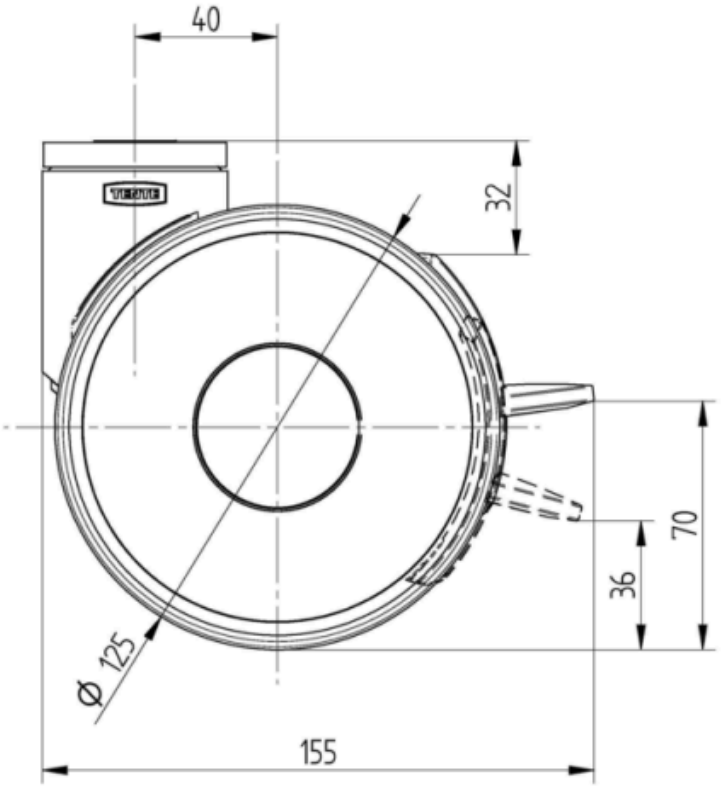

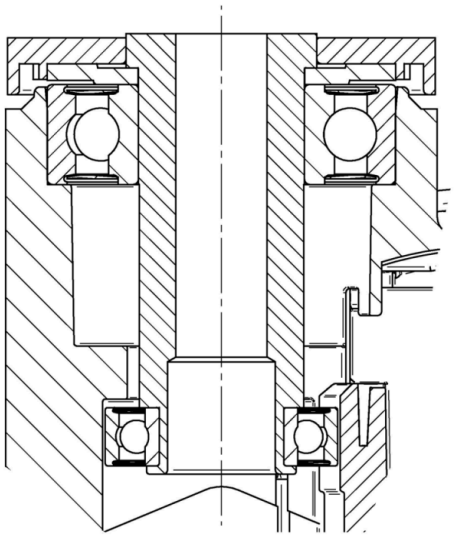

德国设计师俱乐部（DDC）

Interzum 奖

iF 设计奖

© Copyright 2026 TENTE International GmbH