ІНФОРМАЦІЯ ПРО ПРОДУКТ

INTEGRAL

2044UAP150R26-28S45 D 9002 4xM8

EAN 4031582300185



Зображення може відрізнятися від оригінального продукту

ЕФЕКТИВНІСТЬ

Продуктивність рулону	●●●○○
Шум руху	●●●○○
Атритація	●●●●○
Стійкість до корозії	●●●○○

ОСНОВНІ АТРИБУТИ

Назва продукту	Integral
Тип	Поворотний Колісна опора із центральним, повним або Блокування напряму
Стандартний	EN12531 - Ліжко-ліжка
ОбВантажопідйомність 3 км/год	150 kg
ОбВантажопідйомність 4 км/год	150 kg
Електропровідність	Ні
Нержавіюча сталь	Ні
Статичний Вантажопідйомність	450 kg
Діапазон температур (мінімальний)	-25 °C
Діапазон температур (максимальний)	80 °C
Загальна висота	183 mm
Загальна ширина	62 mm
Загальна вага	0,99 kg
Сертифікація	Протестовано та відстежується TÜV Süd

КРОНШТЕЙН

Матеріал корпусу	Сталевий лист, середній
Вила Форма	Закрито
Поворотний вузол	Прецизійний кульковий підшипник
Колір	Сіро-білий (RAL9002)
Офсет (Зсув)	40 mm
Радіус повороту	115 mm
Поворотне з’єднання	230 mm
Діаметр ковпачка	62 mm

КОЛЕСО

Матеріал тіла	Поліамід
Матеріал протектору	Поліуретан, Інжекційний
Носіння	Прецизійний кульковий підшипник
Колір Протектор	Срібно-сірий (RAL7015)
Колір Колесо	Срібно-сірий (RAL7015)
Захист різьби	Вбудований різьбовий поручитель
Діаметр	150 mm
Протектор	32 mm
Ширина тіла	32 mm
Твердість Протектор (A)	92 Прибережна A
Твердість Протектор (D)	42 Прибережна D

ВСТАНОВЛЕННЯ

Тип налаштування	Стрижень з Кулачковий отвір для смуг профілю
Діаметр Болт	28 mm
Довжина Болт	96 mm
Положення різьби Болт	19 mm
Кількість монтажних отворів Болт	4

IF Дизайн Award

Нагорода Red Dot Дизайн Award

© Copyright 2026 TENTE International GmbH

INTEGRAL

2044UAP150R26-28S45 D 9002 4xM8

EAN 4031582300185

Номер замовлення 00061434

Креслення продукту

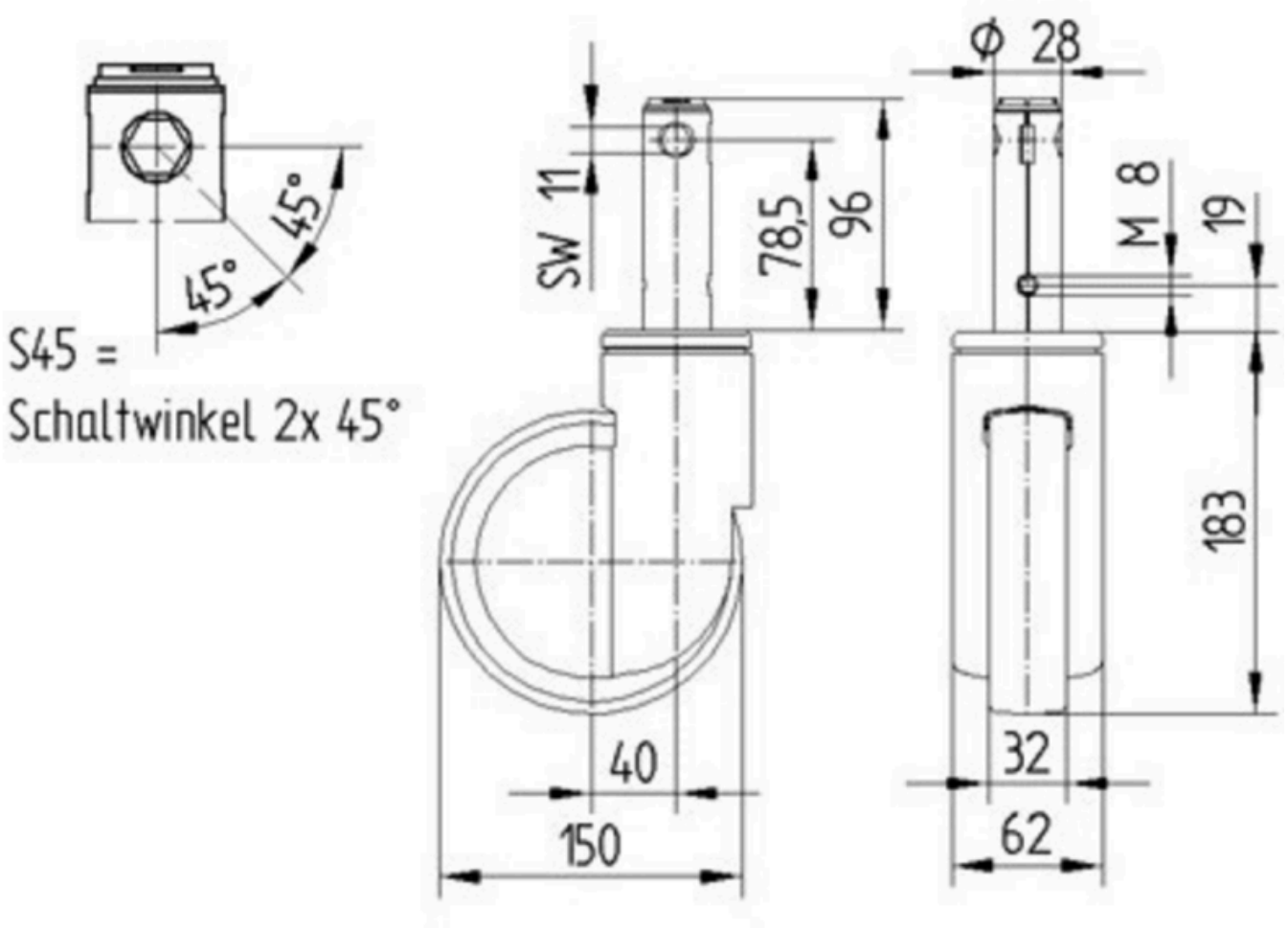

IF Дизайн Award

Нагорода Red Dot Дизайн Award

© Copyright 2026 TENTE International GmbH