製品情報

AGILA

2477PJP075P40

EAN 4031582050431



画像は元の製品と異なる場合があります

パフォーマンス

回転性能	●●●○○
動きのノイズ	●●●●○
摩擦	●●●○○
耐食性	●●●○○

コア属性

製品名	Agila
ハウジングタイプ	トータルロック付き自在キャスター
標準	EN12530 - デバイスキャスター
3km/hの耐荷重	75 kg
導電性	いいえ
ステンレス	いいえ
静荷重	150 kg
温度範囲（最小）	-20 °C
最大温度範囲	60 °C
取付高	100 mm
全幅	43 mm
総重量	0.34 kg

ハウジング

ハウジング材質	スチール、中量系
フォーク形状	幅の広い
旋回ベアリング	2つのボールレース
ハウジング色	青色被膜保護
オフセット	24 mm
旋回半径	80 mm
旋回径	160 mm
ドーム径	43 mm

車輪

本体材質	ポリプロピレン
トレッド材質	熱可塑性ゴム
ベアリング	精密ボールベアリング
車輪色	シルバーグレー（RAL7001）
スレッドガード	スレッドガード付き
直径	75 mm
トレッド幅	25 mm
ボディ幅	25 mm
トレッドの硬度（A）	87 ショアA

フィッティング

フィッティングタイプ	正方形プレート
プレート長	60 mm
プレート幅	60 mm
プレート穴長（最小）	38 mm
プレート穴長（最大）	48 mm
プレート穴幅（最小）	38 mm
プレート穴幅（最大）	48 mm
プレート穴径	6.3 mm

© Copyright 2026 TENTE International GmbH

AGILA

2477PJP075P40

EAN 4031582050431

注文番号 00004470

製品図面

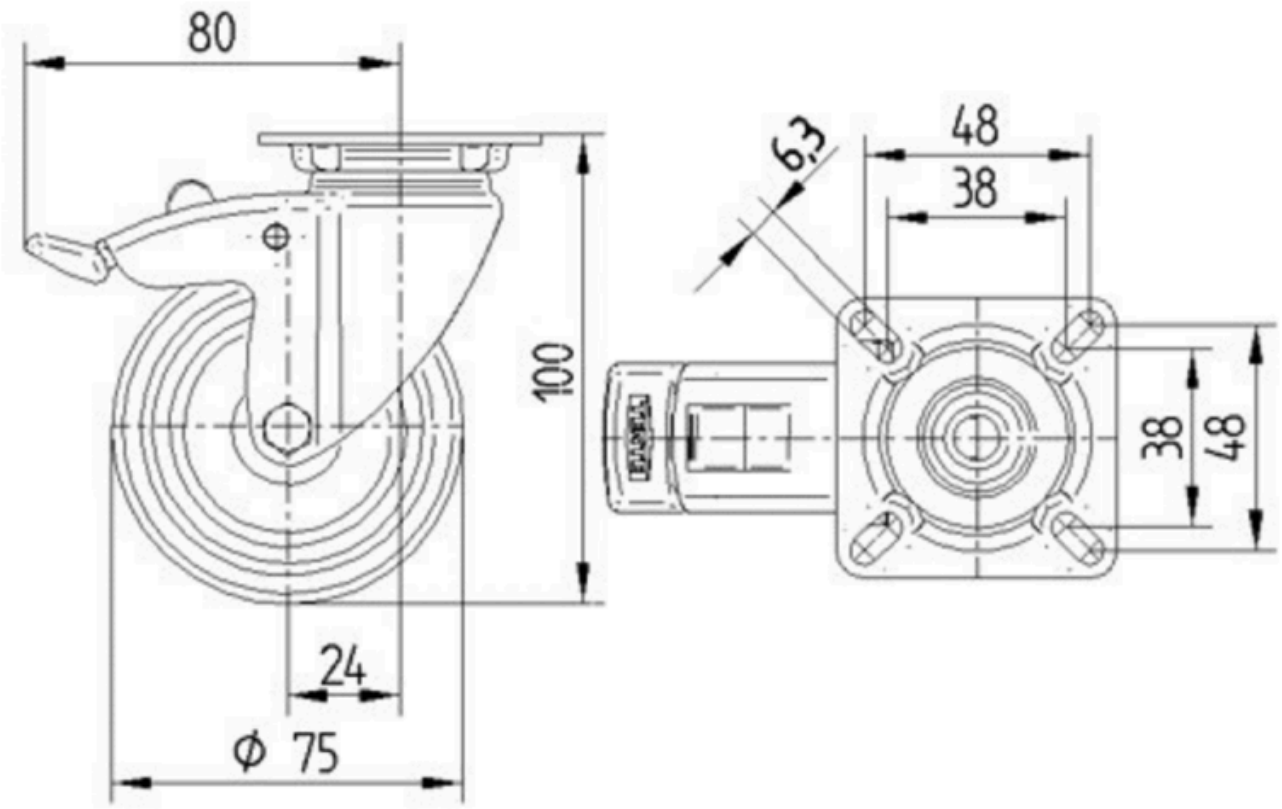

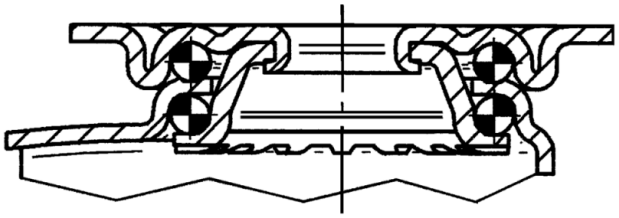

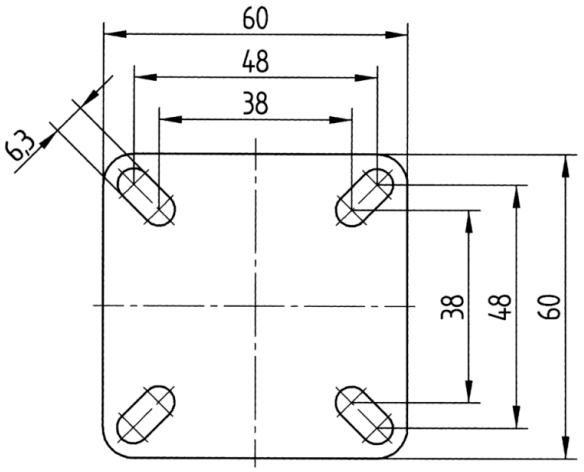

© Copyright 2026 TENTE International GmbH