제품 정보

AGILA TWIN

2976PJH075P54 offset-28 no-Cr-VI

EAN 4031582302875

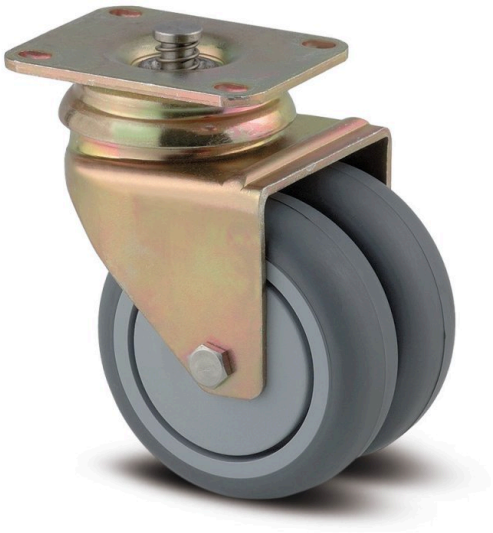

이미지는 원래 제품과 다를 수 있습니다.

성능

롤 성능	●●●○○
움직임 소음	●●●●○
내마모성	●●●○○
부식방지	●●●○○

핵심 속성

제품명	Agila twin
하우징 유형	중앙 , 토탈락 있는 회전 캐스터
표준	EN12530 - 장치 캐스터
3km/h에서의 적재 용량	100 kg
전기 전도성	아니요
스테인리스	아니요
정지 중 하중용량	200 kg
온도 범위(최소)	-20 °C
온도 범위(최대)	60 °C
총높이	103 mm
전체 너비	71 mm
전체 체중	0.58 kg

하우징

주택 자재	강판, 중
Fork 외형	트윈 휠 하우징
스위블 베어링	볼 레이스 2회
색상	노란색 패시베이션됨
오프셋	28 mm
회전 반경	65.5 mm
회전 간섭	131 mm
돔 직경	65 mm

휠

차체 재질	폴리프로필렌
트레드 재질	열가소성 고무
베어링	플레인 베어링
휠 색상	슬레이트 회색(RAL7015)
스레드 가드	스레드가드 포함
직경	75 mm
트레드 폭	25 mm
차체 너비	25 mm
트레드의 경도(A)	87 Shore A

피팅

피팅 유형	브레이크 부품이 장착된 직사각형 플레이트
플레이트 길이	70 mm
플레이트 너비	55 mm
플레이트 홀 길이(최소)	51 mm
플레이트 홀 길이(최대)	41 mm
플레이트 구멍 너비(최소)	51 mm
플레이트 구멍 너비(최대)	57 mm
플레이트 구멍 직경	5.5 mm

© Copyright 2026 TENTE International GmbH

AGILA TWIN

2976PJH075P54 offset-28 no-Cr-VI

EAN 4031582302875

주문 번호 00028313

제품 도면

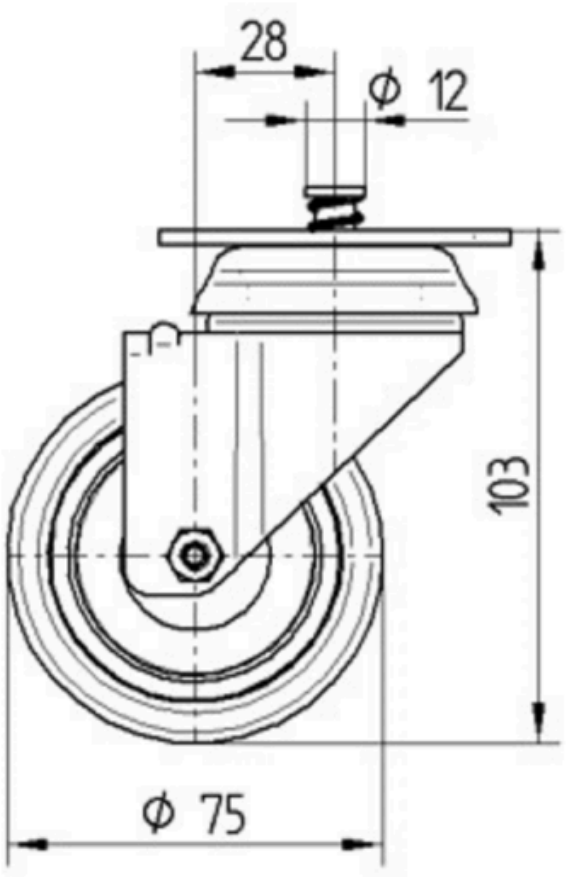

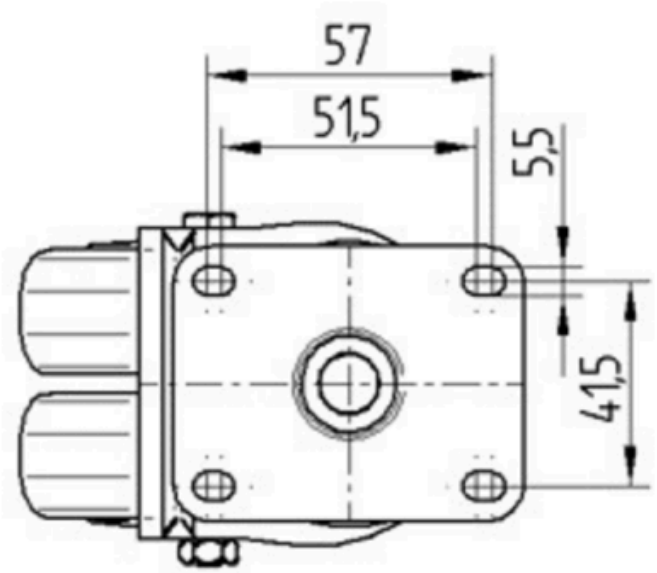

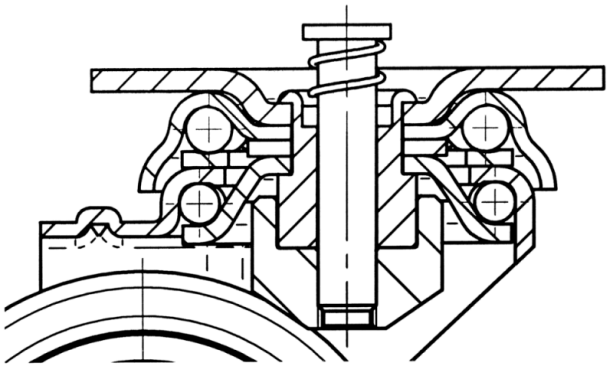

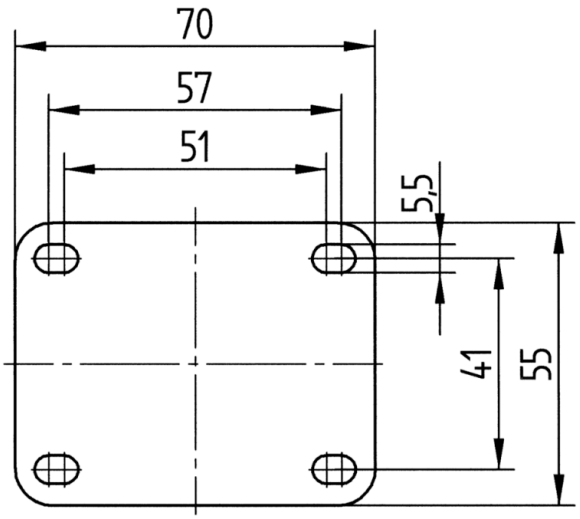

© Copyright 2026 TENTE International GmbH