INFORMĀCIJA PAR PRODUKTU

ZETA

4680ITP125P63 cv

EAN 4031582366549

BETTER MOBILITY. BETTER LIFE.

Attēls var atšķirties no oriģinālā produkta

VEIKTSPĒJA

Ruļļa veiktspēja	●●●○○
Kustības troksnis	●●●●○
Nodilums	●●●●○
Korozijas izturīgs	●●●○○

PAMATA ATRIBŪTI

Produkta nosaukums	Zeta
Korpusa tips	Grozāmais atbalsta ritenis
Standarta	EN12532 - Transporta aprīkojums
Kravnesība pie 4 km/h	500 kg
Kravnesība pie 6 km/h	400 kg
Elektrovadītspējīga	Nē
Nerūsējošais	Nē
Statiskā kravnesība	1000 kg
Temperatūras diapazons (minimālais)	-10 °C
Temperatūras diapazons (maksimālais)	60 °C
Kopējais augstums	164 mm
Kopējais platums	96 mm
Kopējais svars	2,82 kg

KRONŠTEINIS

Mājokļa materiāls	Tērauda loksne, ļoti smaga
Dakšas forma	Plašs, pastiprināts
Grozāmais gultnis	Divu bumbu sacīkstes, pastiprināta, vai nerūsējoša
Krāsa	Pasivēts ar zilu
Ofsets	55 mm
Pagrieziena rādiuss	117,5 mm
Grozāms savienojums	235 mm
Kupola diametrs	96 mm

RITENIS

Tread profile	izliekts
Korpusa materiāls	Alumīnijs
Protektora materiāls	Poliuretāns, liets
Gūltnis	Cuscinetti a sfere di precisione
Ass	Pieskrūvēts ar uzgriezni
Ritenis krāsa	Medus dzeltens (RAL1005)
Izplešanās armatūra	Bez vītņu aizsarga
Diametrs	125 mm
Protektora platums	50 mm
Korpusa platums	50 mm
Protektora cietība (A)	92 Krasts A
Protektora cietība (D)	42 Krasts D

UZSTĀDĪŠANA

Uzstādīšanas veids	Taisnstūra plāksne
Plāksnes garums	137 mm
Plāksnes platums	105 mm
Plāksnes atveres garums (minimālais)	75 mm
Plāksnes atveres garums (maksimālais)	80 mm
Plāksnes atveres platums (minimālais)	75 mm
Plāksnes atveres platums (maksimālais)	105 mm
Plāksnes atveres diametrs	11 mm

© Copyright 2026 TENTE International GmbH

ZETA

4680ITP125P63 cv

EAN 4031582366549

Pasūtījuma numurs 00834588

Product Drawings
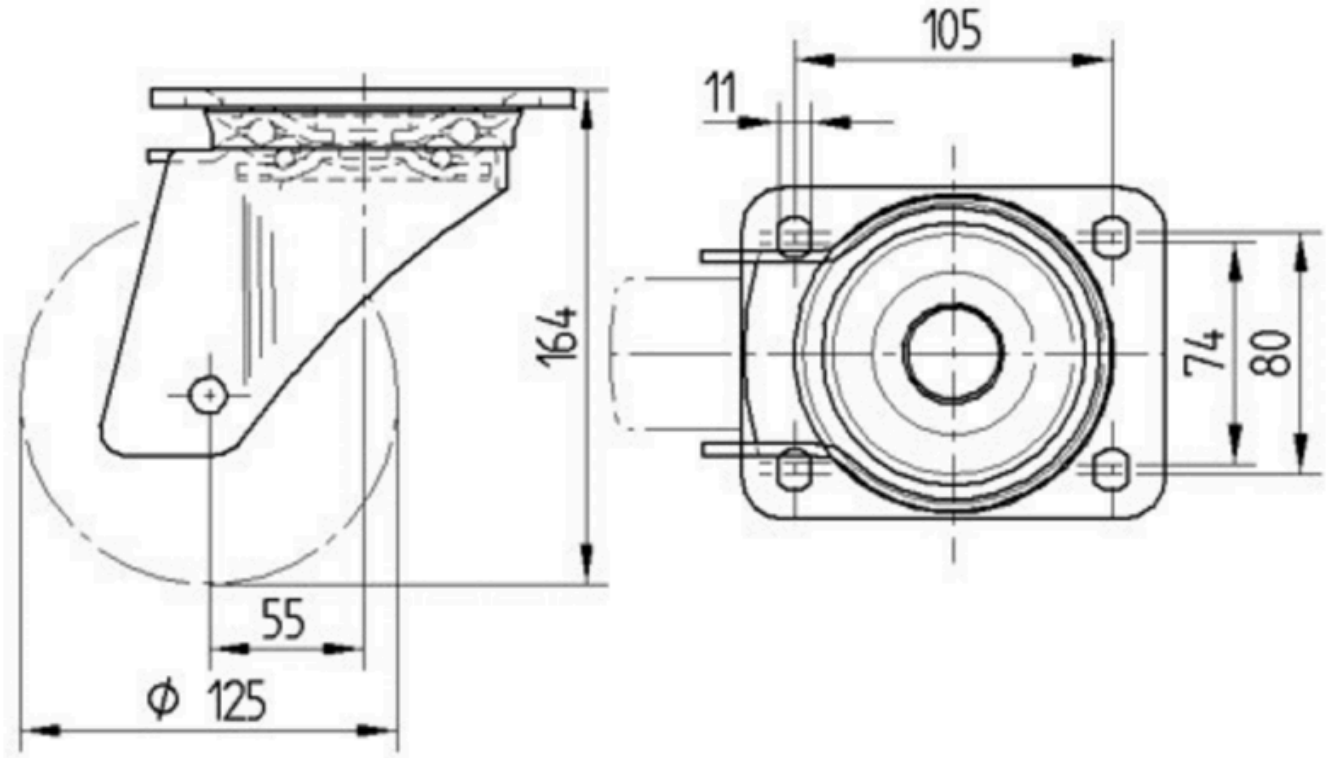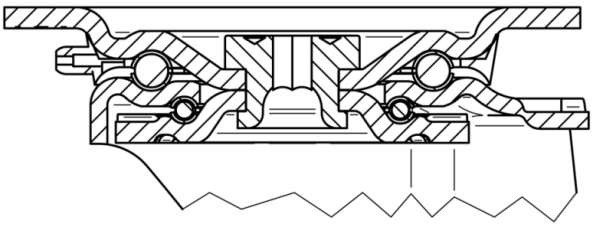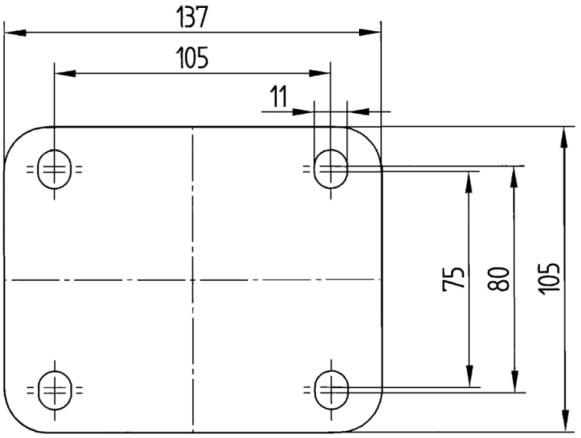
BETTER MOBILITY. BETTER LIFE.