KAPPA LOAD

9652TOP250P64 TFR

EAN 4031582389371

BETTER MOBILITY. BETTER LIFE.



PERFORMANCE

Performance de roulage	●●●●●
Bruit de mouvement	●●●○○
Usure	●●●●●
Résistance à la corrosion	●●●○○

ATTRIBUTS DE BASE

Nom du produit	Kappa load
Capacité de charge à 4 km/h	1320 kg
Capacité de charge à 6 km/h	1100 kg
Conducteur d'électricité	no
Inoxydable	no
Capacité de charge statique	2640 kg
Plage de température (minimale)	-30 °C
Plage de température (maximale)	80 °C
Hauteur	305 mm
Poids	7.36 kg

CHAPE

Déport	65 mm
Rayon d'encombrement	148 mm
Diamètre d'encombrement	296 mm
Lubrication nipple	1

ROUE

Diamètre	250 mm
Largeur du bandage	50 mm

RACCORD

Longueur de la platine	175 mm
Largeur de la platine	140 mm
Longueur des trous de la platine (maximum)	140 mm
Largeur des trous de la platine (maximum)	105 mm
Diamètre des trous de la platine	15 mm

© Copyright 2026 TENTE International GmbH

KAPPA LOAD

9652TOP250P64 TFR

EAN 4031582389371

BETTER MOBILITY. BETTER LIFE.

Dessins du produit

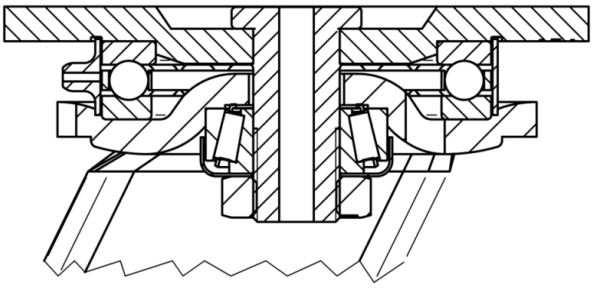

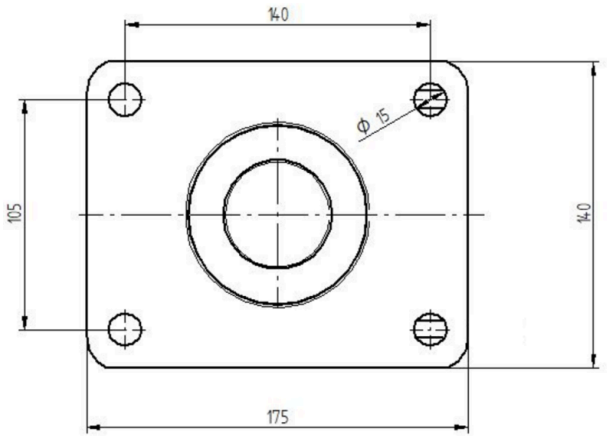

© Copyright 2026 TENTE International GmbH