PRODUCTINFORMATIE

GALEA

5077PJH100P30-10

EAN 4031582378993



Afbeelding kan afwijken van het oorspronkelijke product

PRESTATIES

Rolprestaties	●●●○○
Bewegingsgeluid	●●●○○
Slijtage	●●●●○
Corrosiebestendigheid	●●●○○

KERNKENMERKEN

Productnaam	Galea
Type	Wielen met Totale vergrendeling
Standaard	EN12530 - Hulpmiddelen zwenkwielen
Draagvermogen bij 3 km/h	100 kg
Elektrisch geleidend	Nee
Roestvrij	Nee
Statisch draagvermogen	200 kg
Temperatuurbereik (minimaal)	-20 °C
Temperatuurbereik (maximaal)	60 °C
Totale hoogte	139 mm
Totale breedte	66 mm
Totaal gewicht	0,46 kg

BEHUIZING

Materiaal van de behuizing	Polyamide
Vork Vorm	Gesloten
Zwenklager	Twee balraces
Offset	40 mm
Zwenk radius	128 mm
Draaicirkel	256 mm
Diameter koepel	59 mm

WIEL

Materiaal wielkern	Polypropyleen
Materiaal loopvlak	Thermoplastisch rubber
Lagering	Glijlager
Afdekkapjes	Met draadbeschermer
Diameter	100 mm
Breedte Loopvlak	30 mm
Hardheid van het Loopvlak (A)	87 Shore A

FITTING

Type bevestiging	Boutgat
Boutgat diameter	10 mm

© Copyright 2026 TENTE International GmbH

GALEA

5077PJH100P30-10

EAN 4031582378993

BETTER MOBILITY. BETTER LIFE.

Producttekeningen

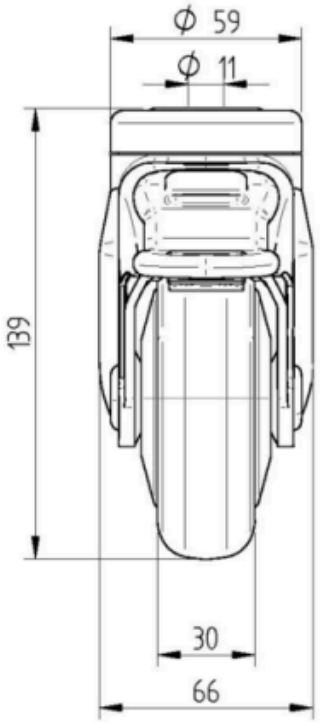

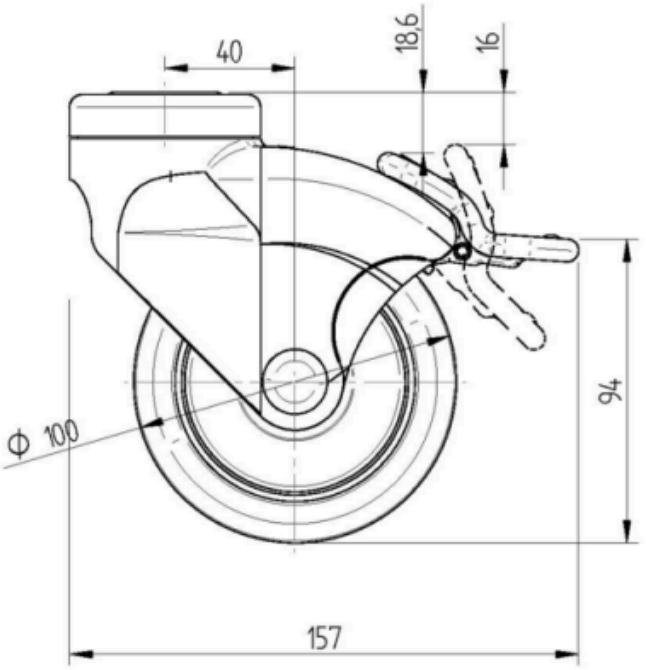

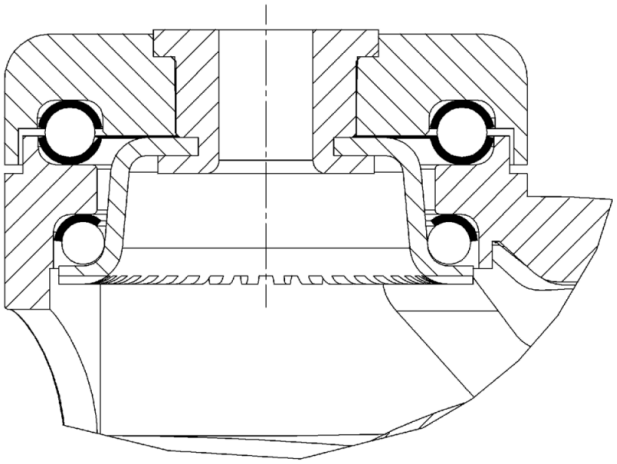

© Copyright 2026 TENTE International GmbH