INFORMĀCIJA PAR PRODUKTU

GALEA

5071YGH125R05-22x40

EAN 4031582354331



Attēls var atšķirties no oriģinālā produkta

VEIKTSPĒJA

Ruļļa veiktspēja	●●●○○
Kustības troksnis	●●●○○
Nodilums	●●●○○
Korozijas izturīgs	●●●●○

PAMATA ATRIBŪTI

Produkta nosaukums	Galea
Korpusa tips	Grozāmais atbalsta ritenis ar virziena bloķēšanu
Standarta	EN12530 - Ierīču atbalsta riteņi
Kravnesība pie 3 km/h	100 kg
Elektrovadītspējīga	Jā
Nerūsējošais	Nē
Statiskā kravnesība	200 kg
Temperatūras diapazons (minimālais)	-20 °C
Temperatūras diapazons (maksimālais)	60 °C
Kopējais augstums	162 mm

KRONŠTEINIS

Mājokļa materiāls	Poliamīds
Dakšas forma	Slēgts
Grozāmais gultnis	Divu bumbu sacīkstes
Ofsets	40 mm
Grozāms savienojums	205 mm

RITENIS

Korpusa materiāls	Polipropilēns, elektrovadītspējīgs
Protektora materiāls	Termoplastiskas gumija, elektrovadoša
Gūltnis	Cuscinetto piano
Izplešanās armatūra	Ar vītņu aizsargu
Diametrs	125 mm
Protektora platums	30 mm
Protektora cietība (A)	87 Krasts A

UZSTĀDĪŠANA

Uzstādīšanas veids	Ciets stienis, apaļš
Skrūves diametrs	22 mm
Skrūves garums	40 mm

© Copyright 2026 TENTE International GmbH

GALEA

5071YGH125R05-22x40

EAN 4031582354331

TENTE
BETTER MOBILITY. BETTER LIFE.

Produkta rasējumi

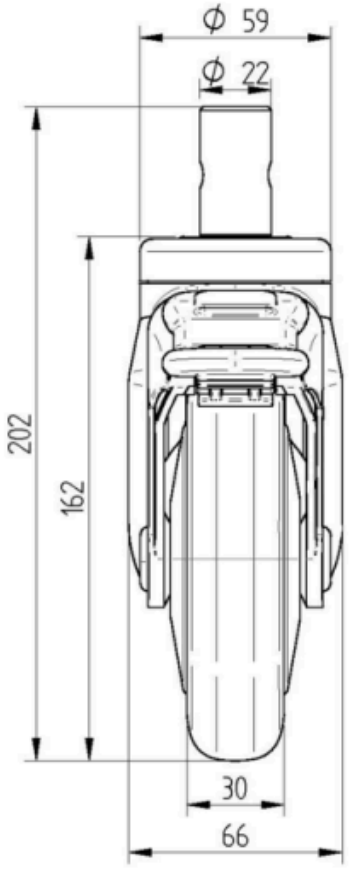

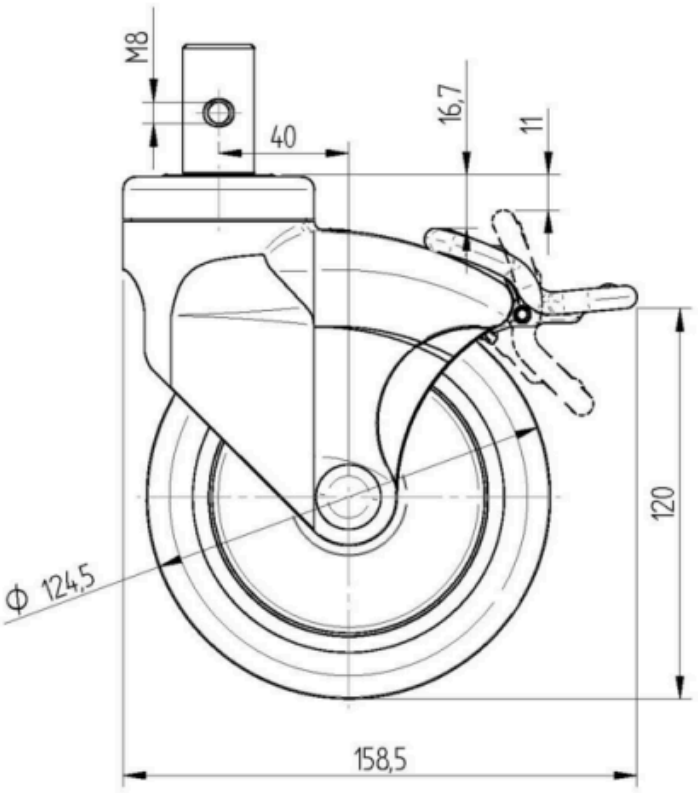

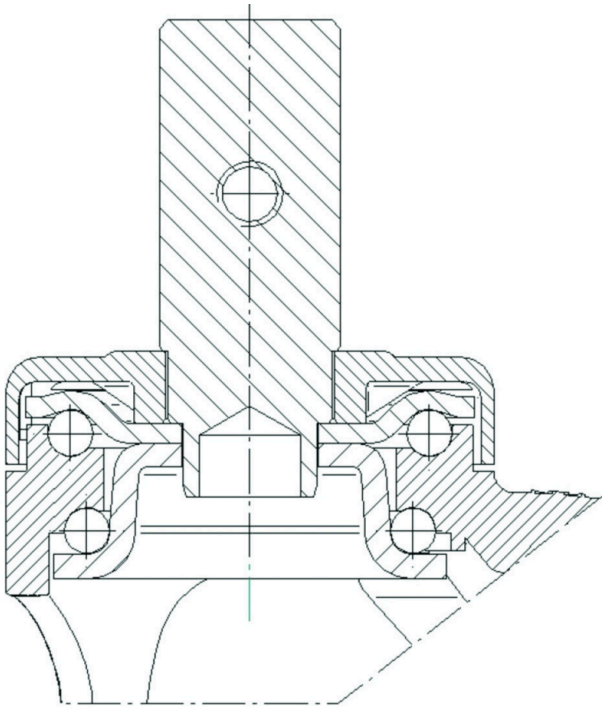

© Copyright 2026 TENTE International GmbH