INFORMATIONS SUR LE PRODUIT

# BASETECH

## POO080x34-Ø12

EAN 4031582418972



L'image peut différer du produit d'origine

### ROUE

| | |
|---|---|
| Matériau du corps | Polypropylène |
| Bandage | Identique au corps de Roue |
| Roulement | Moyeu lisse |
| Pare-fils | Sans protège-filet |
| Diamètre | 80 mm |
| Largeur du Bandage | 34 mm |
| Diamètre du trou de l'Axe | 12 mm |
| Longueur de moyeu | 44.4 mm |
| Dureté du Bandage (D) | 65 Shore D |

### PERFORMANCE

| | |
|---|---|
| Performance du rouleau | ●●●○○ |
| Bruit de mouvement | ●●●○○ |
| Attrition | ●●●●● |
| Résistance à la corrosion | ●●●○○ |

### ATTRIBUTS DE BASE

| | |
|---|---|
| Nom du produit | Basetech |
| Type | Roue |
| Standard | EN12532 - Équipement de transport |
| Capacité de charge à 4 km/h | 125 kg |
| Conducteur électrique | Non |
| Inoxydable | Non |
| Statique Capacité de charge | 250 kg |
| Plage de température (minimale) | -20 °C |
| Plage de température (maximale) | 60 °C |
| Poids global | 0.06 kg |

© Copyright 2026 TENTE International GmbH

# BASETECH

POO080x34-Ø12

EAN 4031582418972

BETTER MOBILITY. BETTER LIFE.

## Dessins du produit

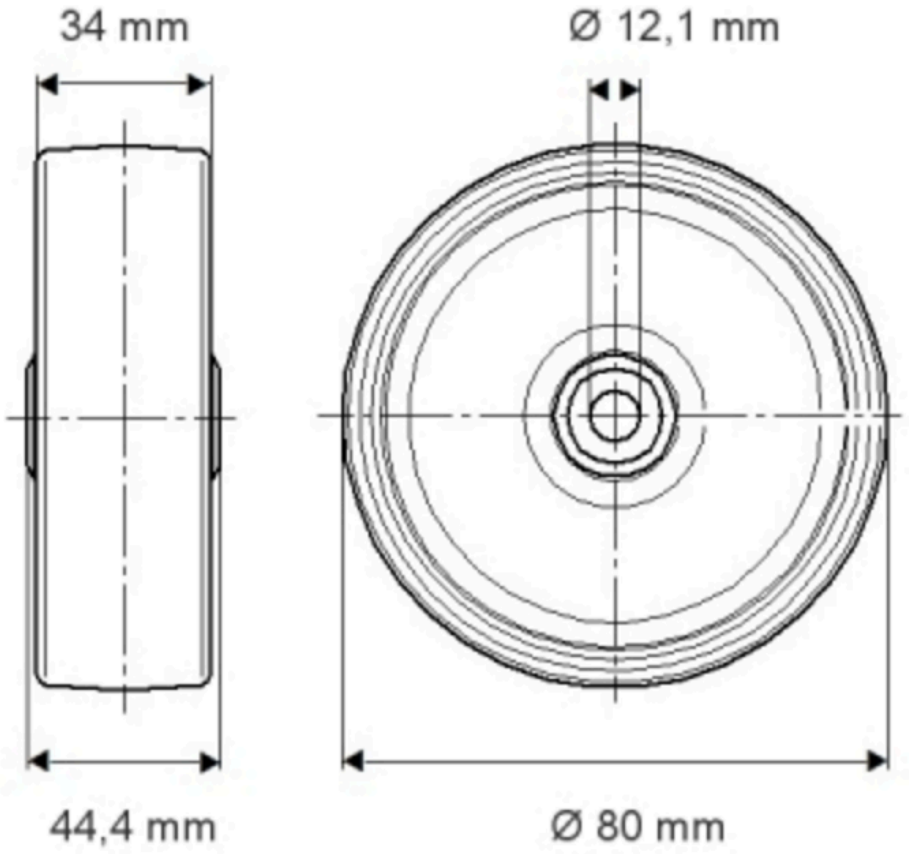


© Copyright 2026 TENTE International GmbH