INFORMACJE O PRODUKCIE

ZETA REVERSE

468BTOO125P63 180°

EAN 4031582398205



Obraz może różnić się od oryginalnego produktu

WYDAJNOŚĆ

Wydajność rolek	●●●●○
Hałas ruchowy	●○○○○
Odejście	●●●●●
Odporność na korozję	●●●○○

PODSTAWOWE ATUTY

Nazwa produktu	Zeta reverse
Typ	Kółko obrotowe z Blokada pełna i sprężynowym Blokada kierunkowa
Standardowy	EN12532 — Sprzęt transportowy
Nośność przy 4 km/h	700 kg
Nośność przy 6 km/h	560 kg
Przewodzące prąd elektryczny	Nie
Nierdzewne	Nie
Nośność statyczne	1400 kg
Zakres temperatur (minimalny)	-40 °C
Zakres temperatur (maksymalny)	80 °C
Wysokość całkowita	164 mm
Waga całkowita	2,85 kg

OBUDOWA

Materiał obudowy	Arkusz stalowy, bardzo ciężki
Kształt Widelec	Poszerzane, Wzmacniane
Łożysko obrotowe	Dwa wyścigi kulkowe, Wzmacniane lub Nierdzewne
Kolor	pasywowany na niebiesko
Wysięg	60 mm
Zasięg działania koła	360 mm

KOŁO

Materiał ciała	Poliamid, ciężki
Materiał bieżni	Identyczny z korpusem Koło
Łożysko	Łożysko ślizgowe
Oś	Przykręcane za pomocą nakrętki
Osłony gwintu	Bez osłony gwintu
Średnica	125 mm
Szerokość Bieżnia	50 mm
Twardość Bieżnia (D)	75 Shore D

MOCOWANIE

Typ mocowania	Płytka prostokątna
Długość płytki	137 mm
Szerokość płytki	105 mm
Długość otworu w płytce (maksymalna)	105 mm
Szerokość otworu w płytce (minimalna)	75 mm
Szerokość otworu w płytce (maksymalna)	80 mm
Średnica otworu płytki	11 mm

© Copyright 2026 TENTE International GmbH

ZETA REVERSE

468BTOO125P63 180°

EAN 4031582398205

Numer zamówienia 00860931

Rysunki produktu

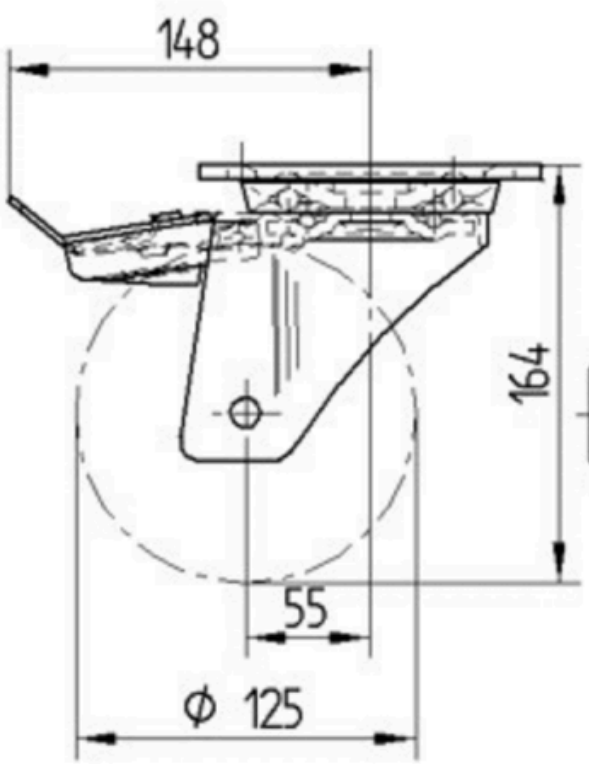

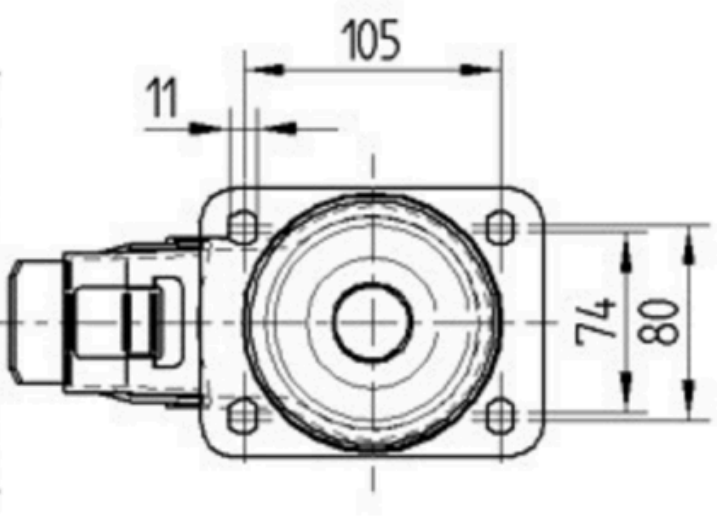

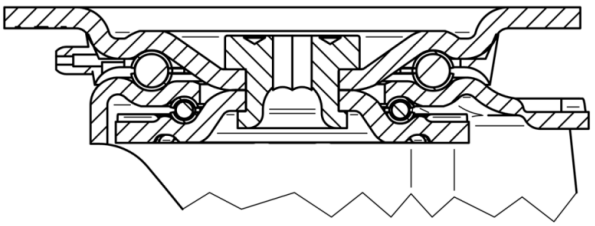

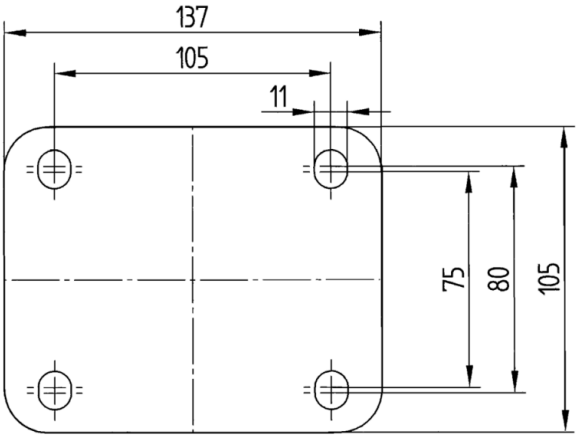

© Copyright 2026 TENTE International GmbH