INFORMĀCIJA PAR PRODUKTU

DURATECH SILENT

HUR100x36-Ø12 white

EAN 4031582400687



Attēls var atšķirties no oriģinālā produkta

VEIKTSPĒJA

Ruļļa veiktspēja	●●●○○
Kustības troksnis	●●●●●
Nodilums	●●●○○
Korozijas izturīgs	●●●○○

PAMATA ATRIBŪTI

Produkta nosaukums	Duratech silent
Korpusa tips	Ritenis
Standarta	EN12532 - Transporta aprīkojums
Kravnesība pie 4 km/h	160 kg
Elektrovadītspējīga	Nē
Nerūsējošais	Nē
Statiskā kravnesība	320 kg
Temperatūras diapazons (minimālais)	-20 °C
Temperatūras diapazons (maksimālais)	60 °C
Kopējais svars	0,4 kg

RITENIS

Korpusa materiāls	Damping, hibrīda materiāls
Protektora materiāls	Poliamīds
Gūltnis	Cuscinetto a rulli
Izplešanās armatūra	Bez vītņu aizsarga
Diametrs	100 mm
Protektora platums	36 mm
Ass atveres diametrs	12 mm
Rumbas garums	44 mm
Protektora cietība (D)	75 Krasts D

© Copyright 2026 TENTE International GmbH

DURATECH SILENT

HUR100x36-Ø12 white

EAN 4031582400687

Produkta rasējumi

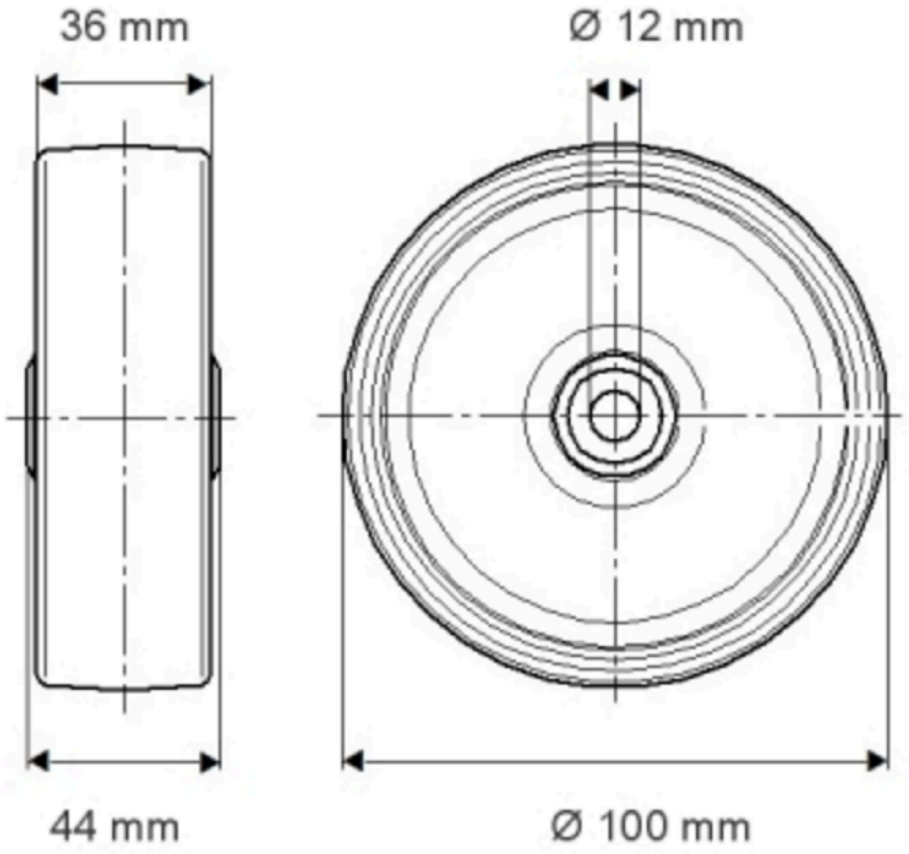

© Copyright 2026 TENTE International GmbH