INFORMAZIONI DI PRODOTTO

PURETECH

PVR 125x37-Ø12 HL44

EAN 4031582321265



L'immagine può differire dal prodotto originale

RUOTA

Materiale del corpo	Polipropilene
Materiale del battistrada	Gomma piena, nera
Cuscinetto	Cuscinetto a rulli
Colore Ruota	Nero grafite (RAL9011)
Parafili	Senza parafili
Diametro	125 mm
Larghezza battistrada	37 mm
Asse diametro del foro	12 mm
Lunghezza mozzo	44 mm
Larghezza corpo	37 mm
Durezza del Battistrada (A)	80 Shore A

PRESTAZIONI

Prestazioni di rotolamento	●●●○○
Rumore	●●●●○
Attrito	●●●○○
Resistenza alla corrosione	●●●○○

ATTRIBUTI PRINCIPALI

Nome del prodotto	Puretech
Tipo	Ruota
Standard	EN12532 - Attrezzature di trasporto
Portata a 4 km/h	100 kg
Elettricamente conduttivo	No
Inossidabile	No
Portata statica	200 kg
Intervallo di temperatura (minimo)	-20 °C
Intervallo di temperatura (massimo)	60 °C
Peso complessivo	0,47 kg

© Copyright 2026 TENTE International GmbH

PURETECH

PVR 125x37-Ø12 HL44

EAN 4031582321265

Numero d'ordine 00030955

Disegni del prodotto

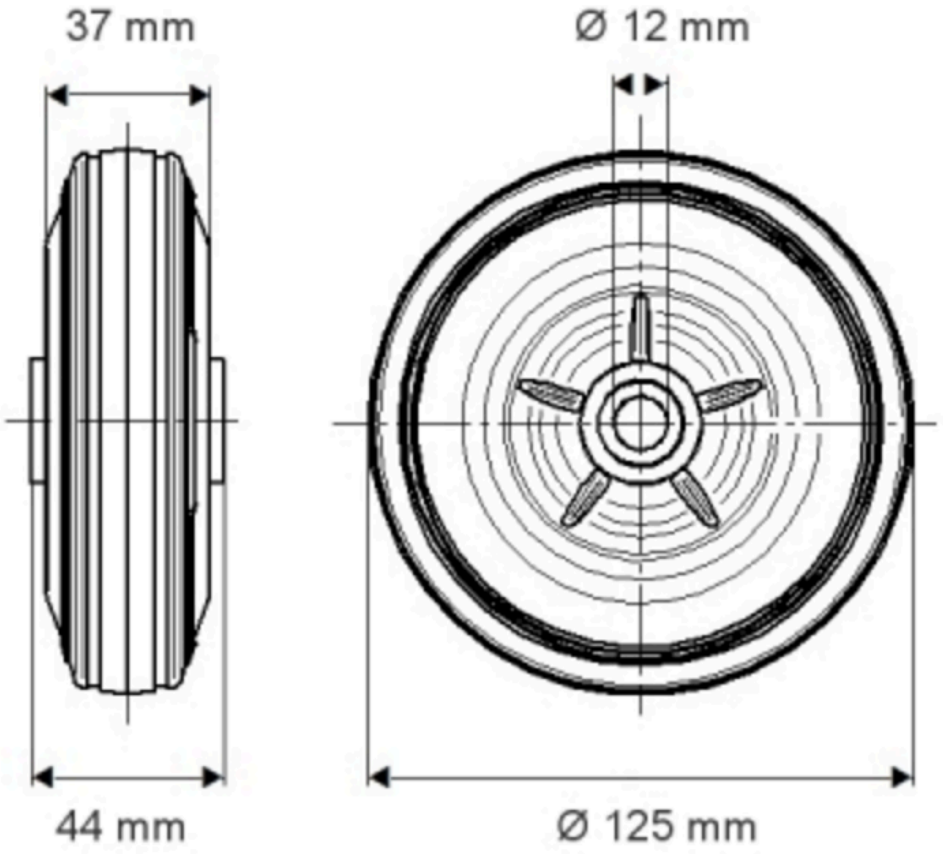

© Copyright 2026 TENTE International GmbH