INFORMACIÓ DE PRODUCTE

SUPRATECH

PJR 100x32-Ø12 HL44,4

EAN 4031582320527



La imatge pot diferir del producte original.

ACTUACIÓ

Actuació Roll	●●●○○
El soroll del moviment	●●●●○
Atràcia	●●●○○
Resistència a a la corrosió	●●●○○

ATRIBUCIONS BÀSIQUES

Nom del producte	Supratech
Tipus	Aro
Tracidad de carga a 4 km/h	80 kg
Conducció elèctrica	No
Inoxidable	No
Tracidad de carga estàtica	160 kg
Temperatura (mínim)	-20 °C
Temperatura màxima (màxim)	60 °C
Pes total	0,17 kg

RODA

Material corporal	Polipropilè
Material de la banda de rodadura	El cautxú termoplàstic
El Bearing	Roamiento de rodillos
Roda de color	Verd de plata (RAL7001)
Protectors de fil	Sense vigilància
Diametralització	100 mm
Banda de rodadura ample	32 mm
El forat Eix Diàmetre del forat	12 mm
Longitud del cub	44,4 mm
Corporació ample	32 mm
La duresa del Banda de rodadura (A)	87 Shore A

© Copyright 2026 TENTE International GmbH

SUPRATECH

PJR 100x32-Ø12 HL44,4

EAN 4031582320527

Número de comanda 00030822

Plànols del producte

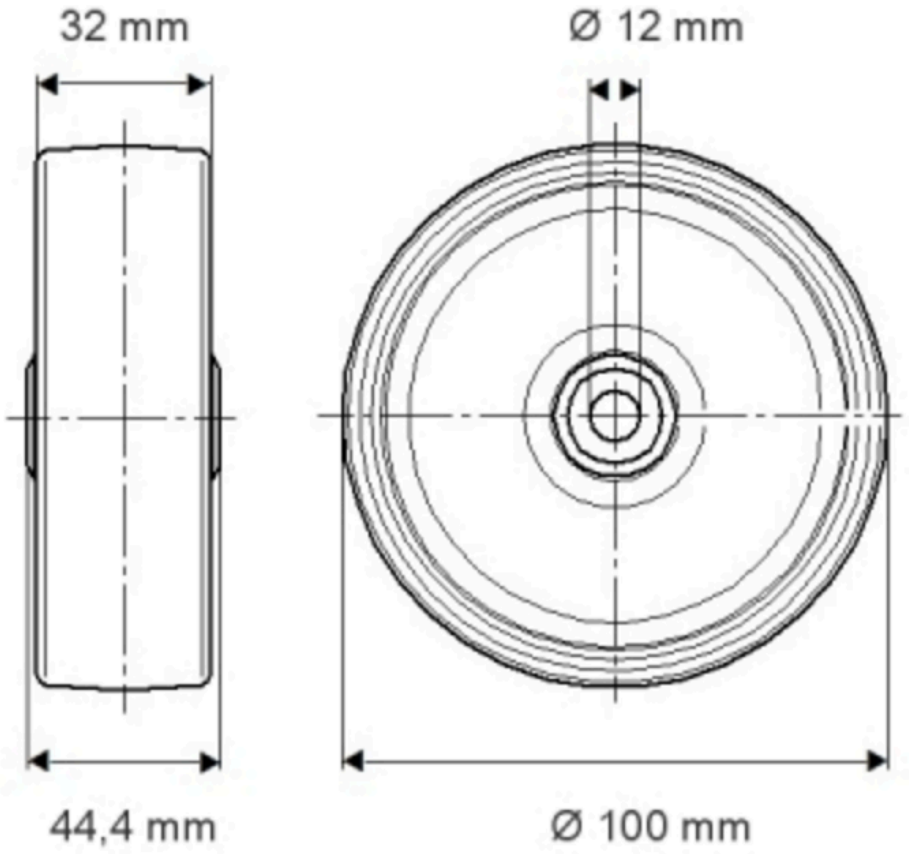

© Copyright 2026 TENTE International GmbH