PRODUKTINFORMATION

NOVATECH

ITP 200x50-Ø25 HL60 cv

EAN 4031582330564



Billedet kan afvige fra det oprindelige produkt

YDEEVNE

Rullemodstand	●●●●○
Kørselsstøj	●●●○○
Abrasion	●●●●○
Rustbeskyttelse	●●●○○

PRIMÆRE EGENSKABER

Produktnavn	Novatech
Type	Hjul
Standard	EN12532 – Transportudstyr
Belastning ved 4 km/t	800 kg
Belastning ved 6 km/t	640 kg
Elektrisk ledende	Nej
Rustfri	Nej
Belastning Statisk	1600 kg
Temperaturområde (minimum)	-10 °C
Temperaturområde (maksimum)	60 °C
Samlet vægt	1,08 kg

HJUL

Tread profile	konveks
Fælgmateriale	Aluminium
Hjulbanemateriale	Polyuretan, Støbt
Leje	Præcisionskugleleje
Hjul farve	Honninggul (RAL1005)
Trådfang	Uden trådfang
Diameter	200 mm
Hjulbane bredde	50 mm
Aksel Huldiameter	25 mm
Navlængde	60 mm
Fælgbredde	50 mm
Hårdhed af Hjulbane (A)	92 Shore A
Hårdhed af Hjulbane (D)	42 Shore D

© Copyright 2026 TENTE International GmbH

NOVATECH

ITP 200x50-Ø25 HL60 cv

EAN 4031582330564

Bestillingsnummer 00839137

Produkttegninger

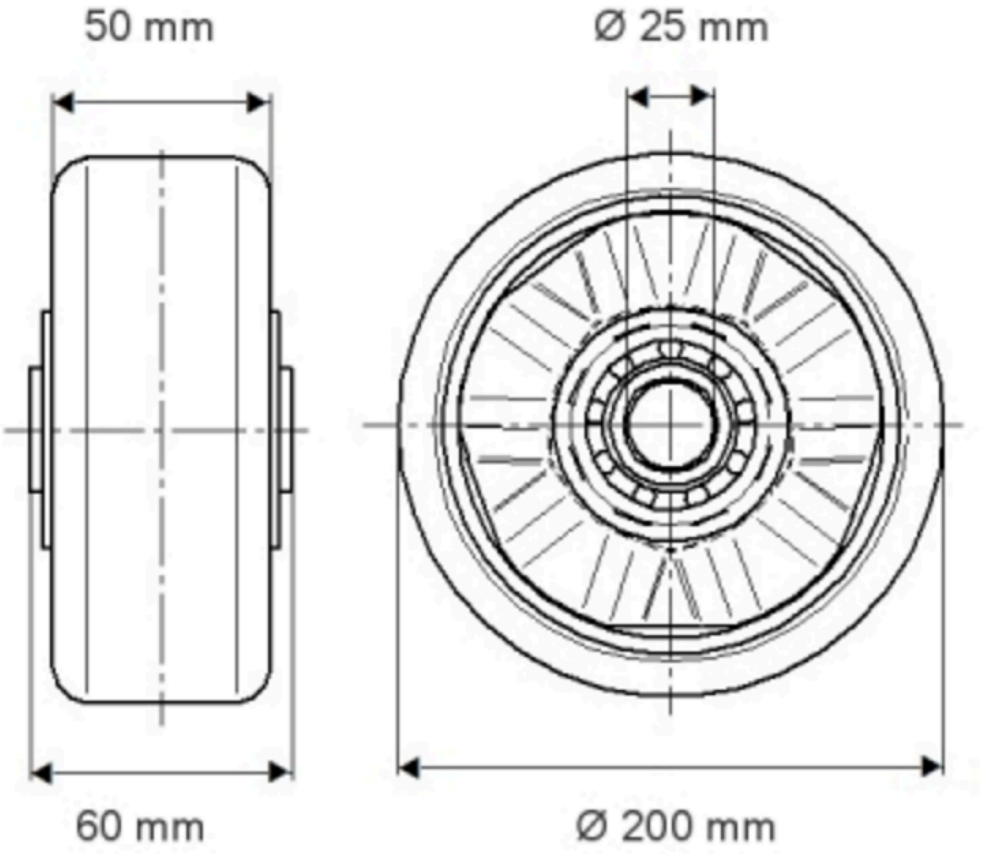

© Copyright 2026 TENTE International GmbH

NOVATECH

ITP 200x50-025 HL60 cv

EAN 4031582330562

Bestillingsnummer 00839137

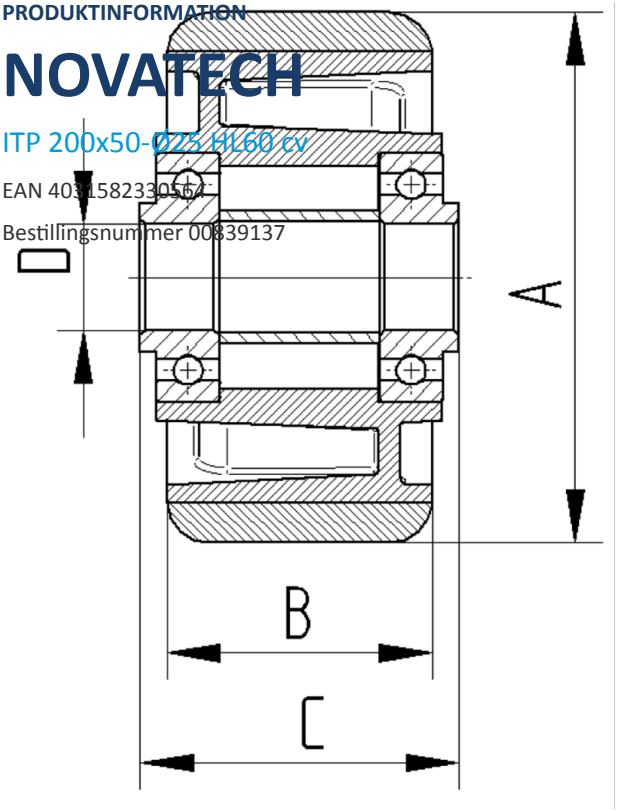

BETTER MOBILITY. BETTER LIFE.

© Copyright 2026 TENTE International GmbH