INFORMAZIONI DI PRODOTTO

BUSHING

Kunststoff Huelse R08-22 Ø18

EAN 4031582321432



L'immagine può differire dal prodotto originale

PRESTAZIONI

Resistenza alla corrosione	●●●○○

ATTRIBUTI PRINCIPALI

Nome del prodotto	Boccola
Tipo	Accessorio
Elettricamente conduttivo	No
Inossidabile	No
Peso complessivo	0,01 kg

FISSAGGIO

Tipo di fissaggio	Boccola di riduzione, tonda
Diametro bullone	18 mm
Lunghezza bullone	62 mm

© Copyright 2026 TENTE International GmbH

BUSHING

Kunststoff Huelse R08-22 Ø18

EAN 4031582321432

Numero d'ordine 00027546

Disegni del prodotto

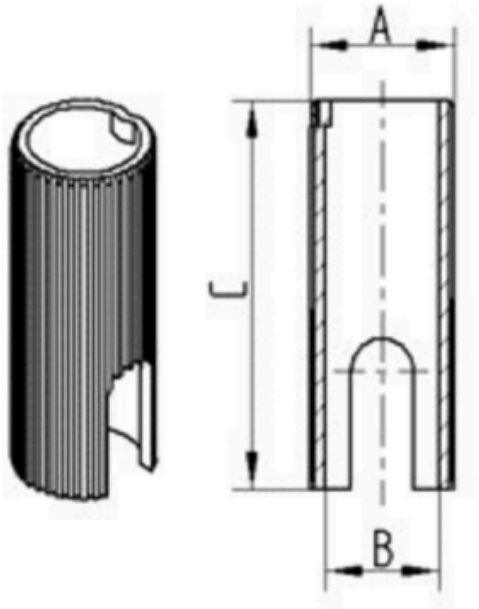

Bezeichnung	A	B	C
R08 Ø22-Ø18	22	18	62
R08 Ø22,5-Ø18	22,5	18	62
R08 Ø23-Ø18	23	18	62
R08 Ø28-Ø22	28	22	45
R08 Ø30-Ø18	30	18	62
R08 Ø30-Ø22	30	22	45

© Copyright 2026 TENTE International GmbH