製品情報

# DURATECH

## TOP 080x74-Ø20 HL80

EAN 4031582331028



画像は元の製品と異なる場合があります

### パフォーマンス

| | |
|---|---|
| 回転性能 | ●●●●● |
| 動きのノイズ | ●●○○○ |
| 摩擦 | ●●●●● |
| 耐食性 | ●●●○○ |

### コア属性

| | |
|---|---|
| 製品名 | Duratech |
| ハウジングタイプ | 車輪 |
| 標準 | EN12533 - 重量物向けキャスター |
| 4km/hの耐荷重 | 700 kg |
| 6km/hの耐荷重 | 560 kg |
| 導電性 | いいえ |
| ステンレス | いいえ |
| 静荷重 | 1400 kg |
| 温度範囲（最小） | -40 °C |
| 最大温度範囲 | 80 °C |
| 総重量 | 0.45 kg |

### 車輪

| | |
|---|---|
| 本体材質 | ポリアミド、重量系 |
| トレッド材質 | 車輪本体と同一 |
| ベアリング | 精密ボールベアリング |
| 車輪色 | ナチュラルホワイト |
| スレッドガード | スレッドガードなし |
| 直径 | 80 mm |
| トレッド幅 | 74 mm |
| 車軸穴径 | 20 mm |
| ハブの長さ | 80 mm |
| ボディ幅 | 74 mm |
| トレッドの硬度（D） | 75 ショアD |
| ベアリングタイプ | 6204ZV |

© Copyright 2026 TENTE International GmbH

# DURATECH

## TOP 080x74-Ø20 HL80

EAN 4031582331028

注文番号 00829536

**製品図面**

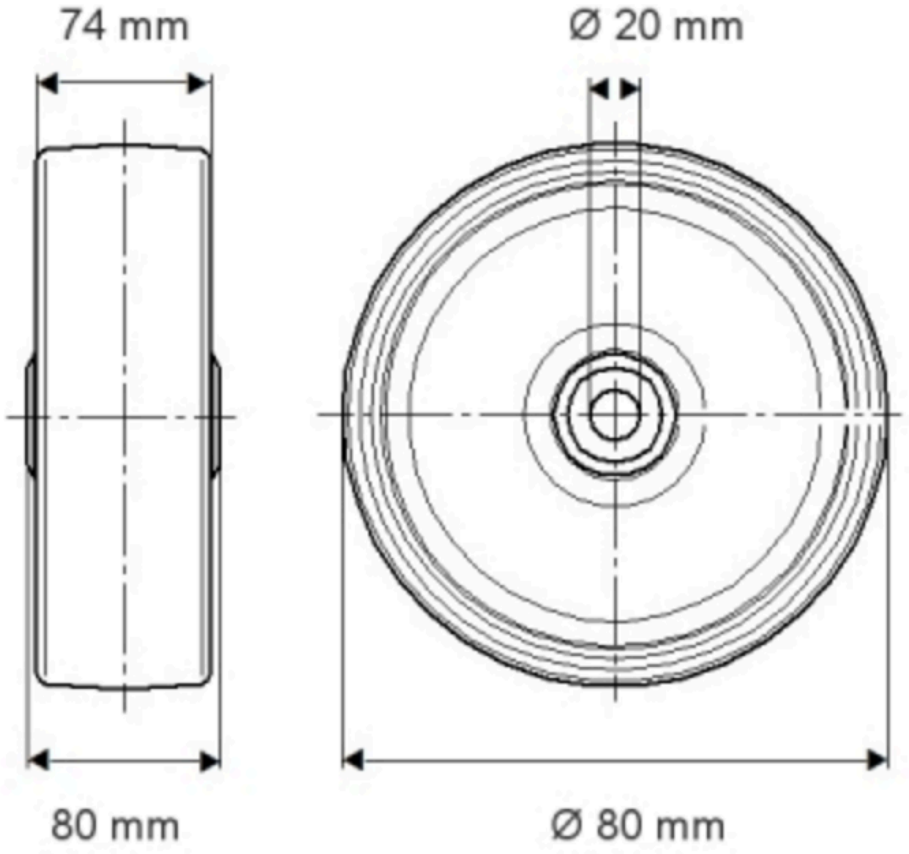


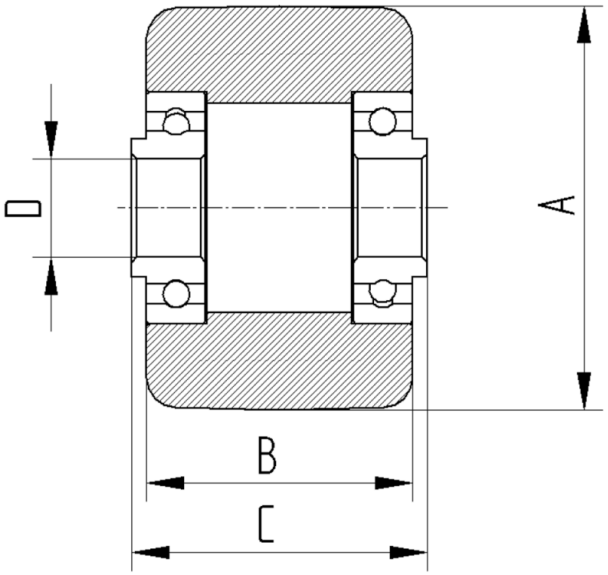


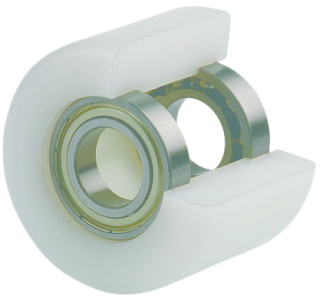

© Copyright 2026 TENTE International GmbH