INFORMACIJE O PROIZVODU

DELTA

3642ITP200P63 f.d-lock

EAN 4031582337433



Slika se može razlikovati od originalnog proizvoda

PERFORMANSE

Performanse kotrljanja	●●●○○
Buka u pokretu	●●●○○
Ishrana	●●●●○
otpornost na rdju	●●●○○

OSNOVNI ATRIBUTI

Naziv proizvoda	Delta
Tip	Okreni Tocak sa potpuna kocnica, Prednji deo tocka
Standard	EN12532 - transportna oprema
Nosivost na 4 km/h	600 kg
Nosivost na 6 km/h	480 kg
Električni provod	no
nerdjajuci	no
Statički Nosivost	1200 kg
Temperaturni opseg (Minimalno)	-10 °C
Opseg temperature (maksimalni)	60 °C
Sveukupna visina	250 mm
Ukupna širina	94 mm
Ukupna težina	3.63 kg

KUCISTE

Materijal kućišta	Čelični list, težak
oblik viljuska	siroko, Ojacano
okretni lezaj	precizini kuglicni lezaj
Boja	plavo cinkovano
ofset	55 mm
okretni radijus	155 mm
Otpor okretanju	310 mm
Prečnik kupole	94 mm

TOCAK

Materijal za telo	Aluminijum
materijal omotaca	Poliuretana, liveno
Nošenje	precizini kuglicni lezaj
osovina	Završena sa navrtkom
Boja Tocak	Med žuta (RAL1005)
stitnici omotaca	Bez stražara
Prečnik	200 mm
Širina omotac	50 mm
Širina tela	50 mm
Teškoća gazećeg omotac (A)	92 Šor A
Teškoća gazećeg omotac (D)	42 Šor D

PRILAGOĐAVANJE

Tip uklapanja	Pravougaona ploča
Dužina ploče	137 mm
Širina ploče	105 mm
Dužina otvora ploče (Minimalno)	75 mm
Dužina otvora ploče (maksimalna)	80 mm
Širina otvora ploče (Minimalno)	105 mm
Širina otvora ploče (maksimalna)	105 mm
Prečnik otvora ploče	11 mm

© Copyright 2026 TENTE International GmbH

DELTA

3642ITP200P63 f.d-lock

EAN 4031582337433

Broj porudžbine 00833704

Product Drawings

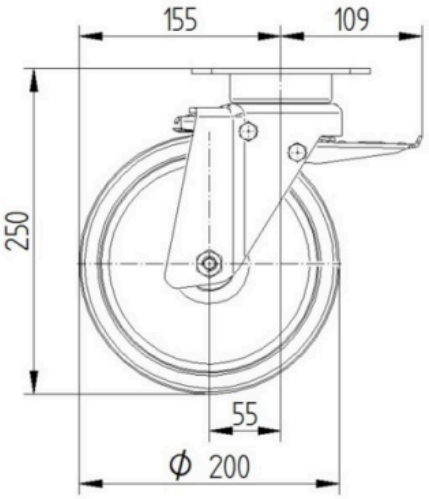

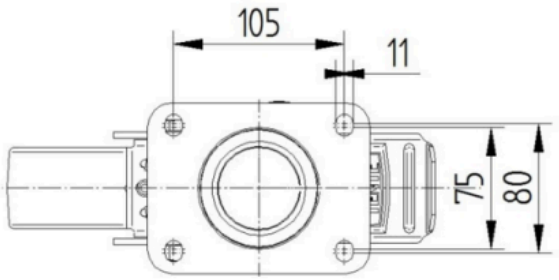

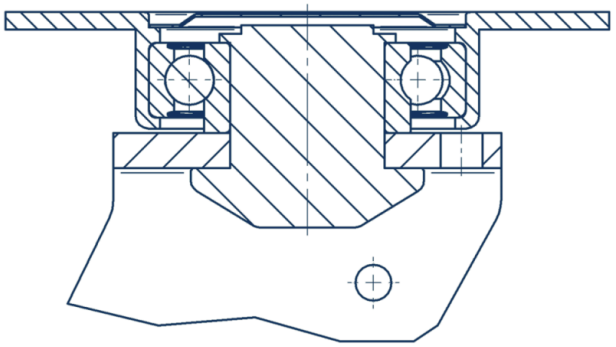

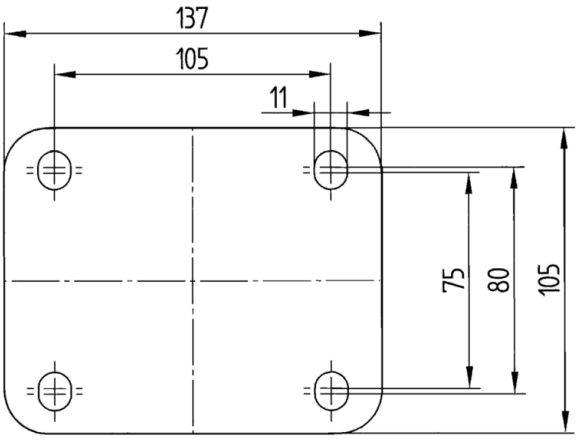

© Copyright 2026 TENTE International GmbH