INFORMACIJE O PROIZVODU

ELASTECH

IFP 250x50-Ø20 HL60

EAN 4031582366280

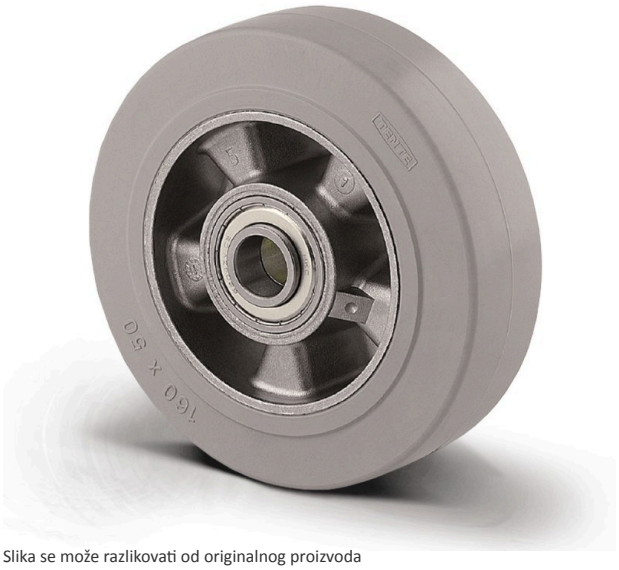

Slika se može razlikovati od originalnog proizvoda

PERFORMANSE

Performanse kotrljanja	●●○○○
Buka u pokretu	●●●●●
Ishrana	●●●○○
otpornost na rdju	●●●○○

OSNOVNI ATRIBUTI

Naziv proizvoda	Elastech
Tip	Tocak
Standard	EN12532 - transportna oprema
Nosivost na 4 km/h	500 kg
Nosivost na 6 km/h	400 kg
Električni provod	no
nerdjajuci	no
Statički Nosivost	1000 kg
Temperaturni opseg (Minimalno)	-20 °C
Opseg temperature (maksimalni)	85 °C
Ukupna težina	2.37 kg

TOCAK

Tread hardness	mekan
Materijal za telo	Aluminijum
materijal omotaca	Elastična guma, neobeležena, vulkanizovana
Nošenje	precizini kuglicni lezaj
Boja Tocak	Siva/ne-označavanje
stitnici omotaca	Bez stražara
Prečnik	250 mm
Širina omotac	50 mm
dimenzija rupa osovina	20 mm
duzina glavcine	60 mm
Širina tela	50 mm
Teškoća gazećeg omotac (A)	68 Šešelj A

© Copyright 2026 TENTE International GmbH

ELASTECH

IFP 250x50-Ø20 HL60

EAN 4031582366280

Broj porudžbine 00838557

Crteži proizvoda

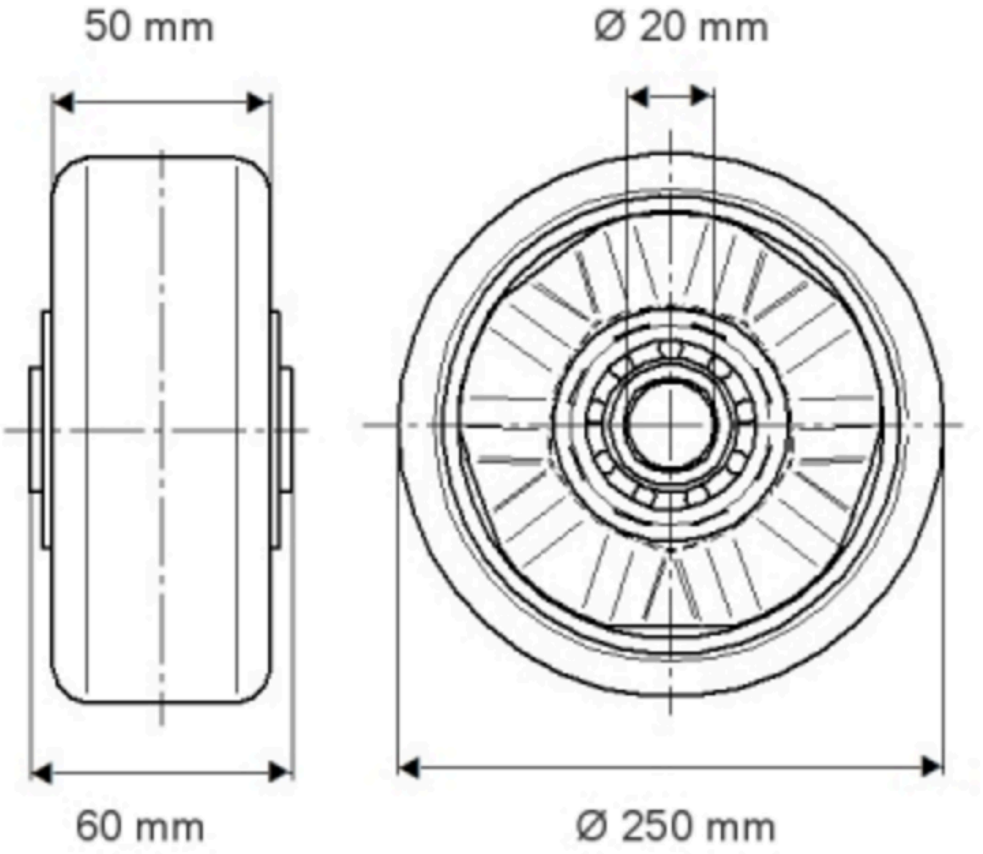

© Copyright 2026 TENTE International GmbH

ELASTECH

IFP 250x50-Ø20 HL60

EAN 4031582366280

Broj poruđžbine 00838557

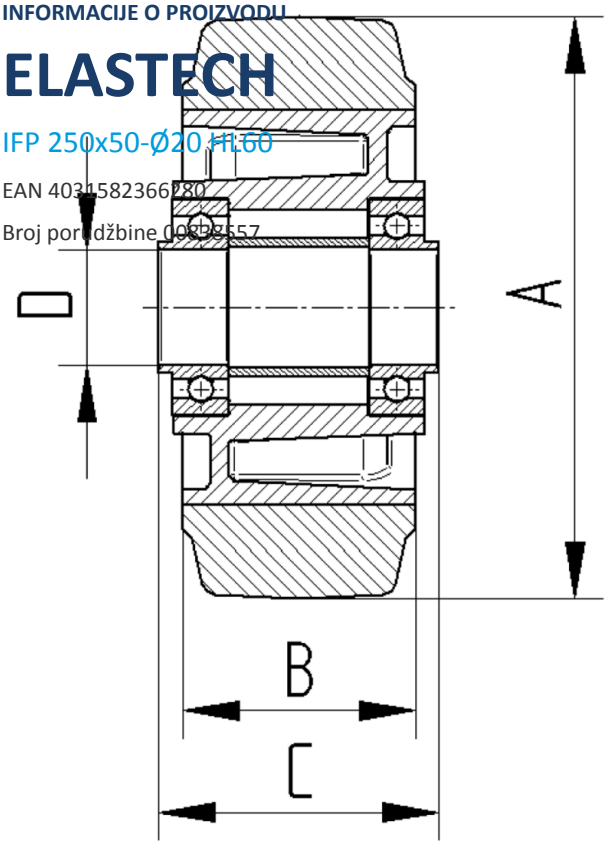

BETTER MOBILITY. BETTER LIFE.

© Copyright 2026 TENTE International GmbH