TERMÉKINFORMÁCIÓK

KAPPA LOAD

9651ITP160P63 CL67 cv

EAN 4031582367157



A kép eltérhet az eredeti terméktől

TELJESÍTMÉNY

Gördülési ellenállás teljesítménye	●●●●○
Mozgás zajkibocsátása	●●●○○
Kopás	●●●●○
Korrozióálló képesség	●●●●○

ALAPVETŐ TULAJDONSÁGOK

Termék neve	Kappa load
Ház típusa	Forgóvillás görgő irányfékkel
Standard	EN12532 - Szállítóeszközök
Teherbírás 4 km/h-nál	800 kg
Teherbírás 6 km/h-nál	640 kg
Elektromosan vezető	Nem
Rozsdamentes	Nem
Statikus teherbírás	1600 kg
Hőmérséklet-tartomány (minimális)	-10 °C
Hőmérséklet-tartomány (maximális)	60 °C
Összsúly	4,41 kg
Teljes szélesség	110 mm

VÁZ

A ház anyaga	Öntött-vagy kovácsoltvas, nehéz
Villa alakja	Széles, Megerősített
Forgócsapágy	Axiális, barázdált tűgörgős csapágy
Szín	Kék passzivált
Ellensúlyoz	58 mm
Körbeforgás	280 mm
Lubrication nipple	1
Kupola átmérője	111 mm

KERÉK

Tread profile	konvex
Felépítmény anyaga	Alumínium
Futófelület anyaga	Öntött poliuretán
Csapágy	Precíziós golyóscsapágy
Tengely	Csavar anyával
Kerék színe	Mézsárga (RAL1005)
Szálvédők	Futófelület védelem nélkül
Átmérő	160 mm
Futófelület szélessége	50 mm
Test szélessége	50 mm
A futófelület keménysége (A)	92 Shore A
A futófelület keménysége (D)	42 Shore D

SZERELVÉNY

Szerelvény típusa	Téglalap alakú talplemez
Talplemez hossza	135 mm
Talplemez szélessége	110 mm
Lemezfurat hossza (minimális)	75 mm
Lemezfurat hossza (maximális)	80 mm
Lemezfurat szélessége (minimális)	75 mm
Lemezfurat szélessége (maximális)	105 mm
Tengely furat átmérője	11 mm

© Copyright 2026 TENTE International GmbH

KAPPA LOAD

9651ITP160P63 CL67 cv

EAN 4031582367157

Rendelési szám 00838814

Termékrajzok

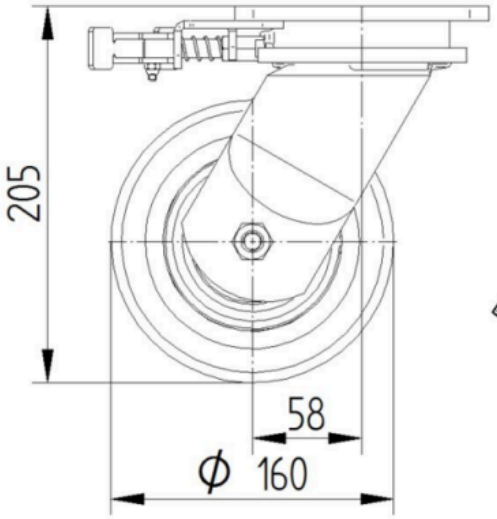

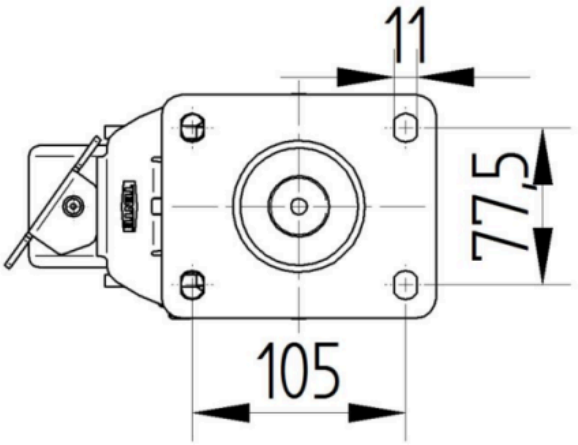

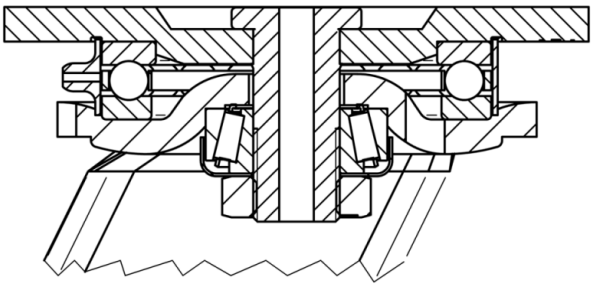

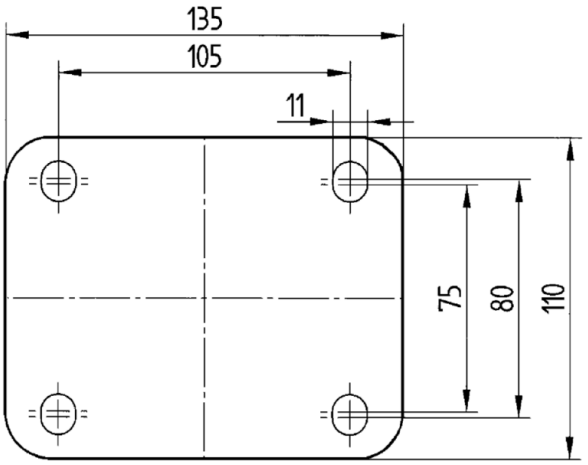

© Copyright 2026 TENTE International GmbH