INFORMACE O PRODUKTU

AGILA TWIN

2976PJH075P54 offset-28 no-Cr-VI

EAN 4031582302875

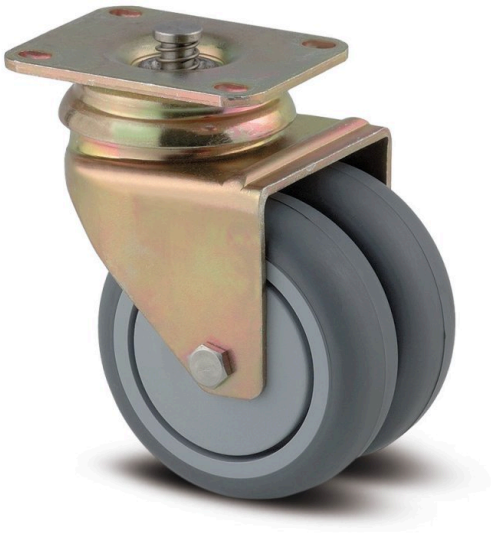

Obrázek se může lišit od původního produktu

VÝKON

Valivý odpor	●●●○○
Hlučnost	●●●●○
Opotřebení	●●●○○
Odolné vůči korozi	●●●○○

ZÁKLADNÍ ATRIBUTY

Název produktu	Agila twin
Typ	Otočné Kolečko s centrálním , Totální brzda
Norma	EN12530 – Kolečka zařízení
Nosnost 3 km/h	100 kg
Elektrické vodivé	Ne
Nerezové	Ne
Statická Nosnost	200 kg
Rozsah teploty (minimální)	-20 °C
Teplotní rozsah (maximální)	60 °C
Celková výška	103 mm
Stavební výška	71 mm
Celková hmotnost	0,58 kg

UCHYCENÍ

Materiál pouzdra	Ocelový plech, střední
Tvar Vidlice	Uchycení dvou Kolo
Otočné ložisko	dvouřadá kuličková dráha
Barva vidlice	Žlutá pasivovaná
Vyosení	28 mm
Poloměr otáčení	65 mm
Průměr otáčení	131 mm

KOLO

Materiál středu	Polyprpylen
Materiál běhounu	Termoplastická pryž
Ložisko	Ložisko
Barva Kola	břidlicově šedá (RAL7015)
Ochranná krytka	S ložiskovým pouzdrem
Průměr	75 mm
Šířka Běhoun	25 mm
Šířka středu kola	25 mm
Tvrdost Běhoun (A)	87 Shore A

MONTÁŽ

Typ uchycení	Obdélníková deska s brzdovými prvky
Délka plotny	70 mm
Šířka plotny	55 mm
Délka otvoru plotny (minimální)	51 mm
Délka otvoru plotny (maximální)	41 mm
Šířka otvoru plotny (minimální)	51 mm
Šířka otvoru plotny (maximální)	57 mm
Průměr otvoru plotny	5,5 mm

© Copyright 2026 TENTE International GmbH

AGILA TWIN

2976PJH075P54 offset-28 no-Cr-VI

EAN 4031582302875

Objednací číslo 00028313

Výkresy produktu

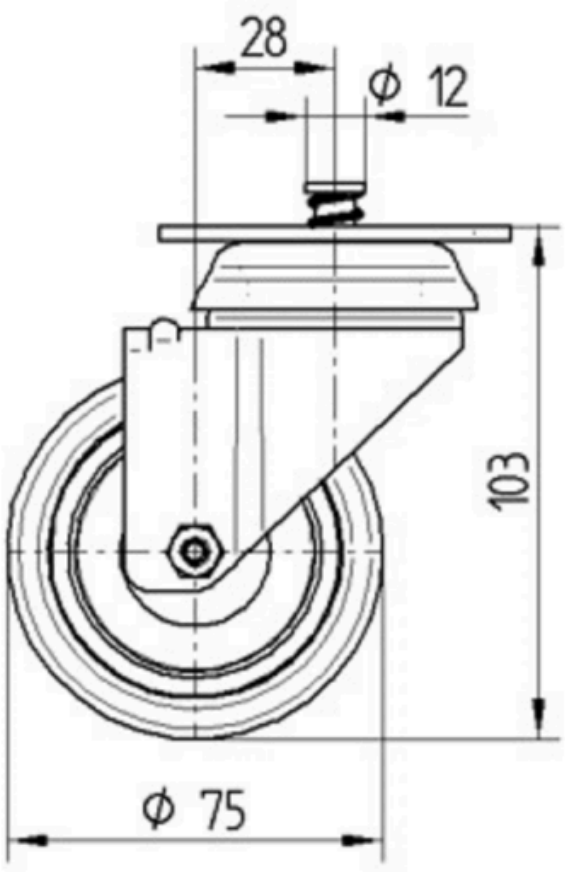

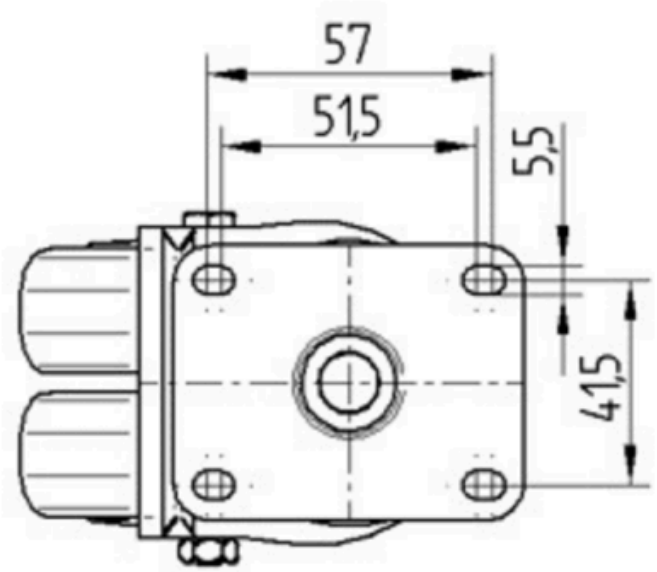

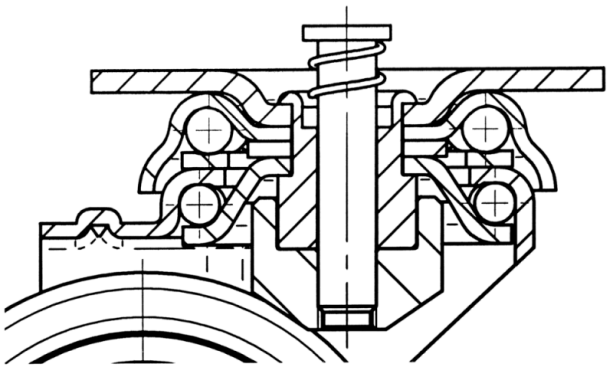

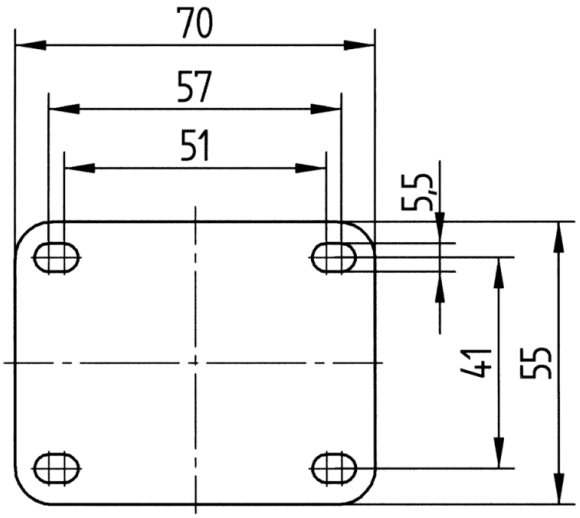

© Copyright 2026 TENTE International GmbH