INFORMATIONS SUR LE PRODUIT

ZETA

4687TOO250P63

EAN 4031582443035



Image non contractuelle, peut différer du produit d'origine

PERFORMANCE

Performance de roulage	●●●○○
Bruit de mouvement	●●●○○
Usure	●●●●●
Résistance à la corrosion	●●●○○

ATTRIBUTS PRINCIPAUX

Nom du produit	Zeta
Type	Roulette pivotante à blocage total
Norme	EN12532 - roulette de manutention
Capacité de charge à 4 km/h	800 kg
Capacité de charge à 6 km/h	640 kg
Conducteur d'électricité	Non
Inoxydable	Non
Capacité de charge statique	1600 kg
Plage de température (minimale)	-40 °C
Plage de température (maximale)	80 °C
Hauteur	290 mm
Poids	3,82 kg

CHAPE

Matériau de la chape	Acier renforcé
Forme de la chape	Galbée, renforcée
Pivot	Double rangée de billes, renforcée ou inoxydable
Couleur de la chape	Zingué bleu
Déport	55 mm
Rayon d'encombrement	180 mm
Diamètre d'encombrement	360 mm

ROUE

Corps de roue	Polyamide, forte charge
Bandage	Identique au corps de roue
Roulement	Moyeu lisse
Axe	axe de roue boulonné
Pare-fils	Sans pare-fils
Diamètre	250 mm
Largeur du bandage	50 mm
Dureté du bandage (D)	75 Shore D

FIXATION

Type de fixation	Platine rectangulaire
Longueur de la platine	137 mm
Largeur de la platine	105 mm
Longueur des trous de la platine (maximum)	105 mm
Largeur des trous de la platine (minimum)	75 mm
Largeur des trous de la platine (maximum)	80 mm
Diamètre des trous de la platine	11 mm

© Copyright 2026 TENTE International GmbH

ZETA

4687TOO250P63

EAN 4031582443035

BETTER MOBILITY. BETTER LIFE.

Dessins du produit

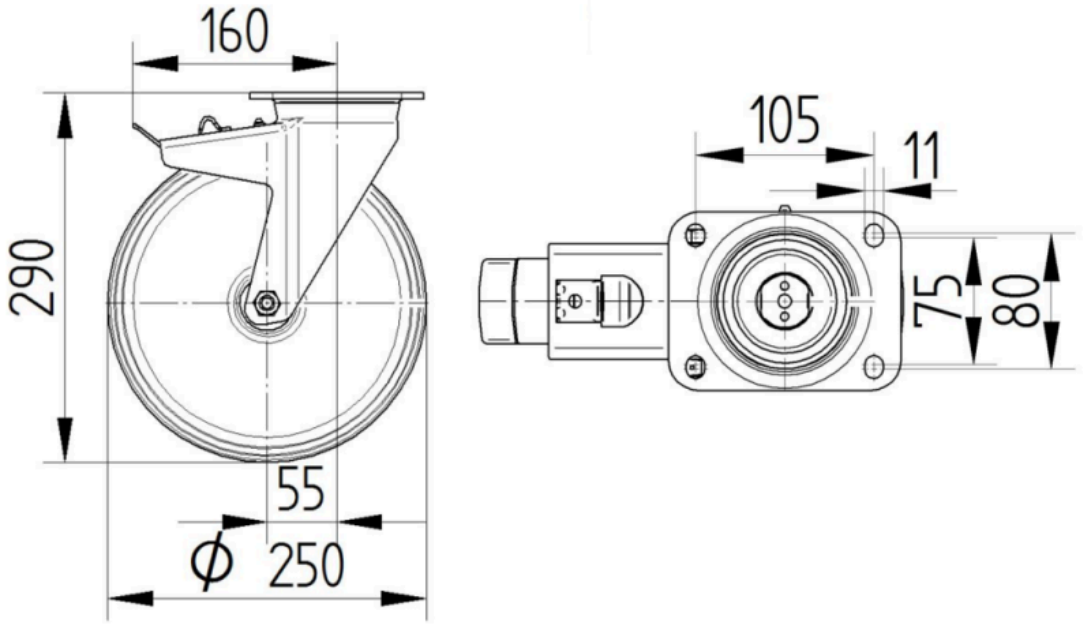

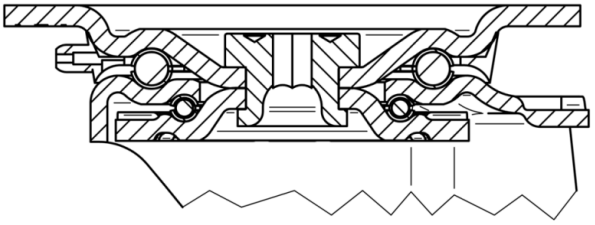

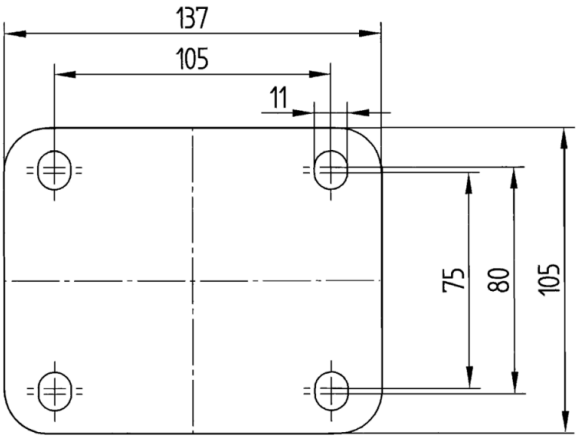

© Copyright 2026 TENTE International GmbH