ИНФОРМАЦИЯ О ПРОДУКТЕ

ZETA

4687IEP200P63

EAN 4031582308136



Изображение может отличаться от оригинального продукта

ПРОИЗВОДИТЕЛЬНОСТЬ

Производительность рулона	●●●●○
Шум движения	●●●●●
Исчезновение	●●●○○
Устойчивость к коррозии	●●●○○

ОСНОВНЫЕ АТРИБУТЫ

Название продукта	Zeta
Тип	Поворотное Колесная опора с Общий тормоз
Стандартный	EN12532 - Транспортировочное оборудование
Грузоподъемность при 4 км/ч	450 kg
Грузоподъемность при 6 км/ч	360 kg
Электропроводящий	Нет
Нержавеющая сталь	Нет
Грузоподъемность статическая	900 kg
Диапазон температур (минимальный)	-20 °C
Диапазон температур (максимальный)	85 °C
Общая высота	240 mm
Общая ширина	96 mm
Общий вес	4,06 kg

КРОНШТЕЙН

Материал корпуса	Стальной лист, очень тяжелый
Форма Вилы	Широкая, Усиленный
Повортный узел	Две гонки мяча, Усиленный или Нержавеющая сталь
Цвет	Пассивированный голубым
Офсет (Смещение)	55 mm
Радиус поворота	161 mm
Поворотное соединение	322 mm
Диаметр купола	96 mm

КОЛЕСО

Tread hardness	мягкий
Материал корпуса	Алюминий
Материал протектора	Эластичные шины, черные, вулканизированные
Подшипник	Прециссионый шариковый подшипник
Ось	Винт с гайкой
Цвет Колесо	Черный (аналог RAL9005)
Защита от проводов	Без защиты резьбы
Диаметр	200 mm
Ширина Протектор	50 mm
Ширина тела	50 mm
Твердость Протектор (A)	67 Береговая A

ФИТИНГ

Тип фитинга	Прямоугольная пластина
Длина пластины	137 mm
Ширина пластины	105 mm
Длина отверстия пластины (минимальная)	75 mm
Длина отверстия пластины (максимальная)	80 mm
Ширина отверстия пластины (минимальная)	75 mm
Ширина отверстия пластины (максимальная)	105 mm
Диаметр отверстия пластины	11 mm

© Copyright 2026 TENTE International GmbH

ZETA

4687IEP200P63

EAN 4031582308136

Номер заказа 00804237

Чертежи изделия

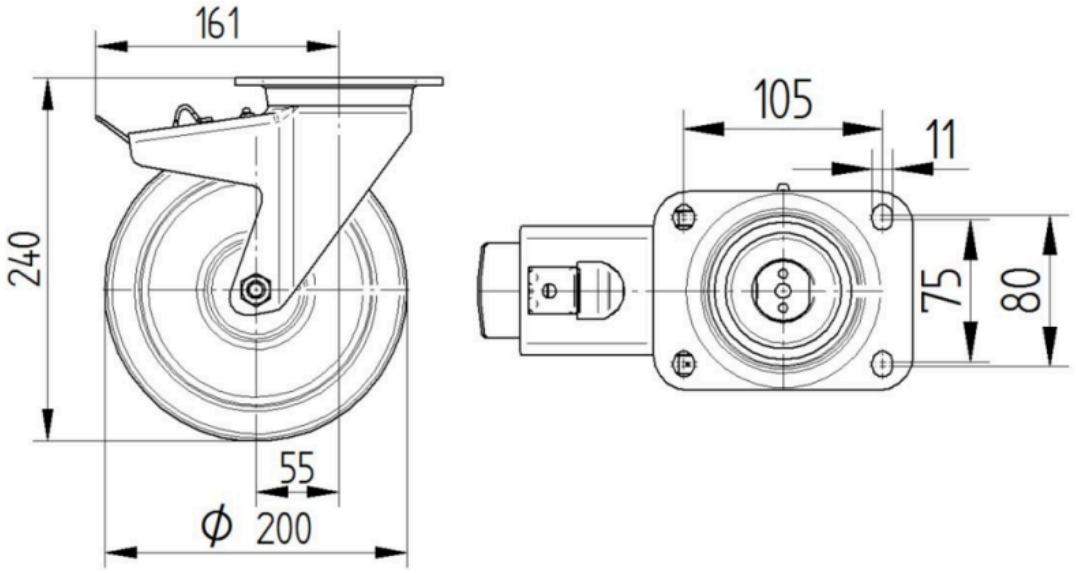

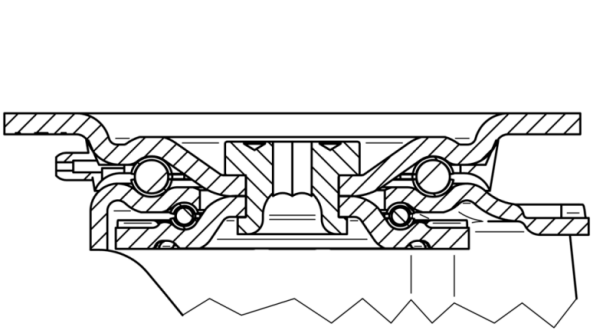

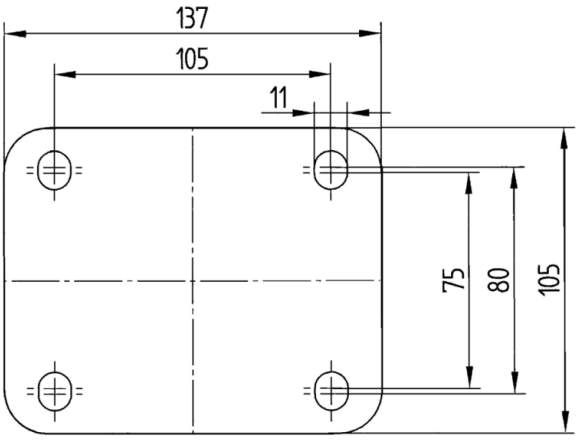

© Copyright 2026 TENTE International GmbH