TERMÉKINFORMÁCIÓK

SUPRATECH

PJR 100x32-Ø12 HL44,4

EAN 4031582320527



A kép eltérhet az eredeti terméktől

KERÉK

Felépítmény anyaga	Polipropilén
Futófelület anyaga	Termoplasztikus gumi
Csapágy	Tűgörgős csapágy
Kerék színe	Ezüstszürke (RAL7001)
Szálvédők	Futófelület védelem nélkül
Átmérő	100 mm
Futófelület szélessége	32 mm
Tengely furat átmérője	12 mm
Kerékagy hossza	44,4 mm
Test szélessége	32 mm
A futófelület keménysége (A)	87 Shore A

TELJESÍTMÉNY

Gördülési ellenállás teljesítménye	●●●○○
Mozgás zajkibocsátása	●●●●○
Kopás	●●●○○
Korrozióálló képesség	●●●○○

ALAPVETŐ TULAJDONSÁGOK

Termék neve	Supratech
Ház típusa	Kerék
Standard	EN12532 - Szállítóeszközök
Teherbírás 4 km/h-nál	80 kg
Elektromosan vezető	Nem
Rozsdamentes	Nem
Statikus teherbírás	160 kg
Hőmérséklet-tartomány (minimális)	-20 °C
Hőmérséklet-tartomány (maximális)	60 °C
Összsúly	0,17 kg

© Copyright 2026 TENTE International GmbH

SUPRATECH

PJR 100x32-Ø12 HL44,4

EAN 4031582320527

Rendelési szám 00030822

Termékrajzok

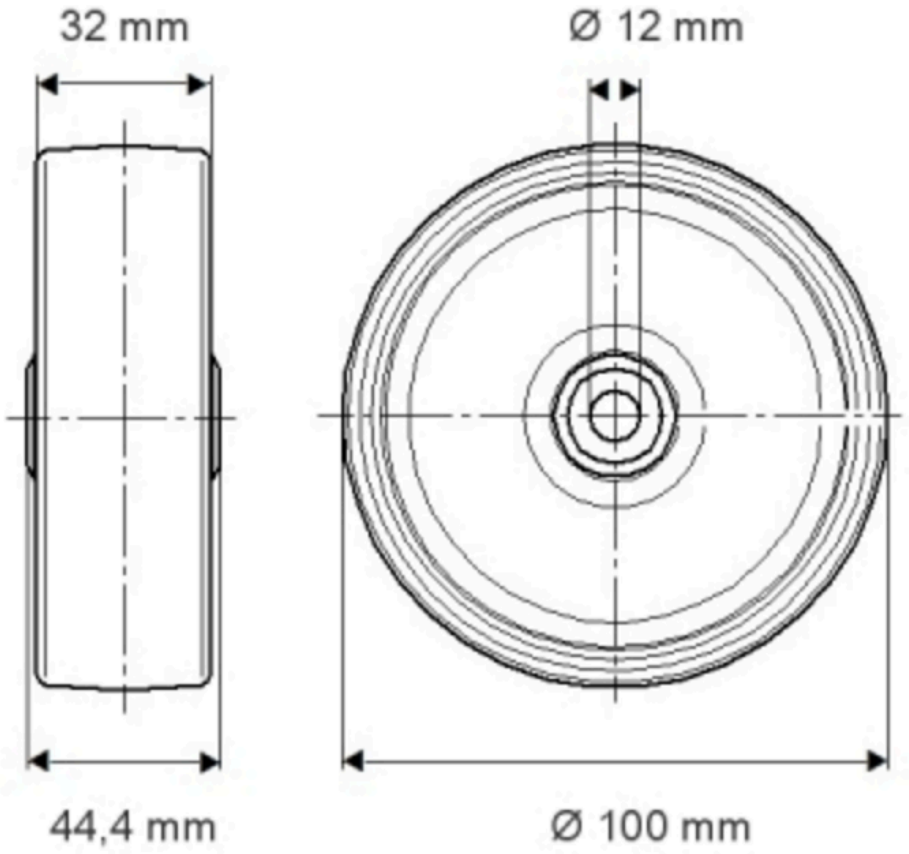

© Copyright 2026 TENTE International GmbH