ИНФОРМАЦИЯ ЗА ПРОДУКТА

AGILA

2477DIK150R47-27-30

EAN 4031582326222



Изображението може да се различава от оригиналния продукт

ИЗПЪЛНЕНИЕ

Производителност на ролката	●●●○○
Шум от движение	●●●○○
Привличане	●●●○○
Устойчив на корозия	●●●○○

ОСНОВНИ АТРИБУТИ

Име на продукта	Agila
Тип	Въртящ се Колело с Пълно заключване
Стандартен	EN12530 – Изделителни колела
Товароносимост при 3 км/ч	100 kg
Електропроводим	Не
Неръждаемост	Не
Статичен Товароносимост	200 kg
Температурен диапазон (минимален)	-10 °C
Температурен диапазон (максимален)	40 °C
Обща височина	188 mm

ВИЛКА

Материал на корпуса	Стоманен лист, среден
Форма Вилица	Обхват
Въртящ се лагер	Две състезания с топка
Цвят	Синьо покритие
Изместване	36 mm
Радиус на завъртане	131 mm
Интерференция при завъртане	262 mm

КОЛЕЛО

Материал на тялото	Стомана от лист
Материал на реазбата	Плътна гума без маркировка
Лагер	Конусен сачмен лагер
Предпазители за резби	С предпазно устройство за резба
Диаметър	150 mm
Ширина на Резба	32 mm
Твърдост на Резба (A)	80 бряг A

ПРИЛЯГАНЕ

Тип на фитинга	Синтетичен разширител, квадратен
Удължаващи фитинги (минимум)	27 mm
Удължаващи фитинги (максимален)	30 mm
Намек	Моля, посочете необходимия вътрешен диаметър на епруветката, когато поръчвате.

© Copyright 2026 TENTE International GmbH

AGILA

2477DIK150R47-27-30

EAN 4031582326222

BETTER MOBILITY. BETTER LIFE.

Чертежи на продукта

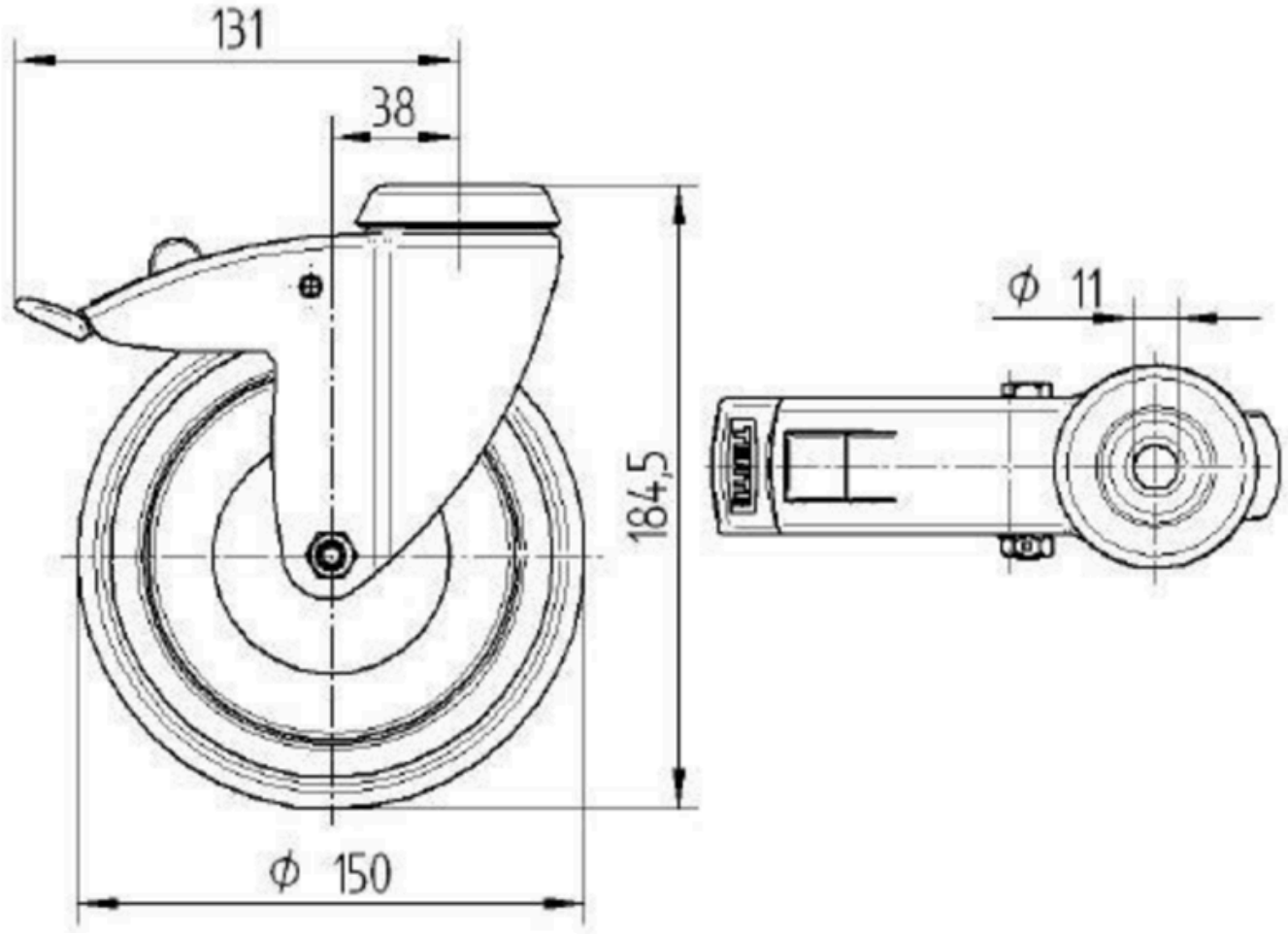

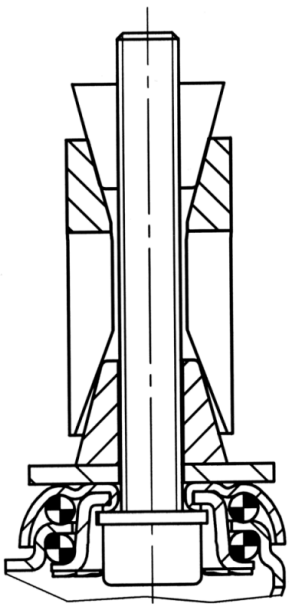

© Copyright 2026 TENTE International GmbH