TERMÉKINFORMÁCIÓK

AGILA

2477PIO150P30-11

EAN 4031582361940



A kép eltérhet az eredeti terméktől

TELJESÍTMÉNY

Gördülési ellenállás teljesítménye	● ● ● ○ ○
Mozgás zajkibocsátása	● ● ● ○ ○
Kopás	● ● ● ○ ○
Korrozióálló képesség	● ● ● ○ ○

ALAPVETŐ TULAJDONSÁGOK

Termék neve	Agila
Ház típusa	Totálfékes görgő
Standard	EN12530 - Intézményi görgők
Teherbírás 3 km/h-nál	80 kg
Elektromosan vezető	Nem
Rozsdamentes	Nem
Statikus teherbírás	160 kg
Hőmérséklet-tartomány (minimális)	-20 °C
Hőmérséklet-tartomány (maximális)	60 °C
Összsúly	0,92 kg

VÁZ

A ház anyaga	Acéllemez, közepes
Villa alakja	Széles
Forgócsapágy	Kétsoros golyó
Szín	Kék passzivált
Ellensúlyoz	36 mm
Körbeforgás	262 mm

KERÉK

Felépítmény anyaga	Polipropilén
Futófelület anyaga	Tömör gumi, nyomot nem hagyó
Csapágy	Siklócsapágy
Szálvédők	Futófelület védelem nélkül
Átmérő	150 mm
Futófelület szélessége	30 mm
A futófelület keménysége (A)	80 Shore A

SZERELVÉNY

Szerelvény típusa	Csavarfurat
Csavar furat átmérője	11 mm
Tippek	A görgők bármilyen hosszúságú szabványos csavarokkal szerelhetők fel.

© Copyright 2026 TENTE International GmbH

AGILA

2477PIO150P30-11

EAN 4031582361940

BETTER MOBILITY. BETTER LIFE.

Termékrajzok

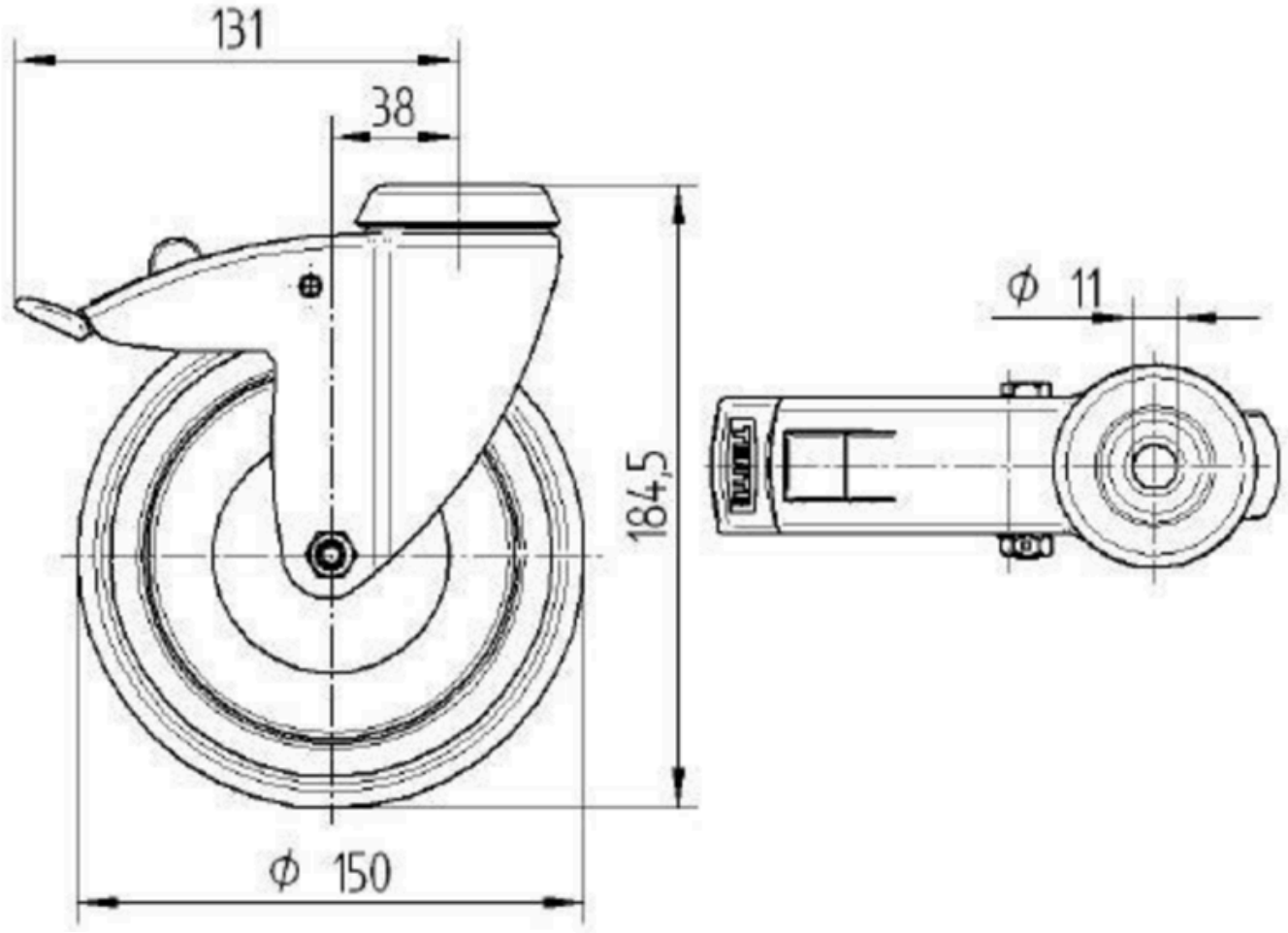

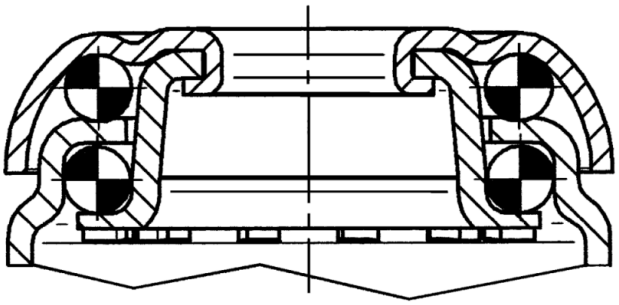

© Copyright 2026 TENTE International GmbH