INFORMACIÓN DEL PRODUCTO

DURATECH

TOP 085x80-Ø20 HL80

EAN 4031582331202



La imagen puede diferir del producto original

RENDIMIENTO

Rendimiento del rodillo	●●●●●
Ruido de movimiento	●●○○○
Desgaste	●●●●●
Resistencia a la corrosión	●●●○○

ATRIBUTOS PRINCIPALES

Nombre del producto	Duratech
Tipo	Aro
Estándar	EN12533 - Ruedas de alta carga
Capacidad de carga a 4 km/h	750 kg
Capacidad de carga a 6 km/h	600 kg
Conductivo eléctrico	No
Inoxidable	No
Capacidad de carga estática	1500 kg
Rango de temperatura (mínimo)	-40 °C
Rango de temperatura (máximo)	80 °C
Peso total	0.56 kg

ARO

Material del cuerpo	Poliamida, pesada
Material de la banda de rodadura	Idéntico con cuerpo de Aro
Cojinete	Rodamiento de bolas de precisión
Color Aro	Blanco natural
Protectores de hilo	Sin protector de roscas
Diámetro	85 mm
Ancho de Banda de rodadura	80 mm
Diámetro del agujero del Eje	20 mm
Longitud del cubo	80 mm
Anchura del cuerpo	80 mm
Dureza de la Banda de rodadura (D)	75 Shore D
Tipo de cojinete	6204

© Copyright 2026 TENTE International GmbH

DURATECH

TOP 085x80-Ø20 HL80

EAN 4031582331202

Número de pedido 00832614

Planos del producto

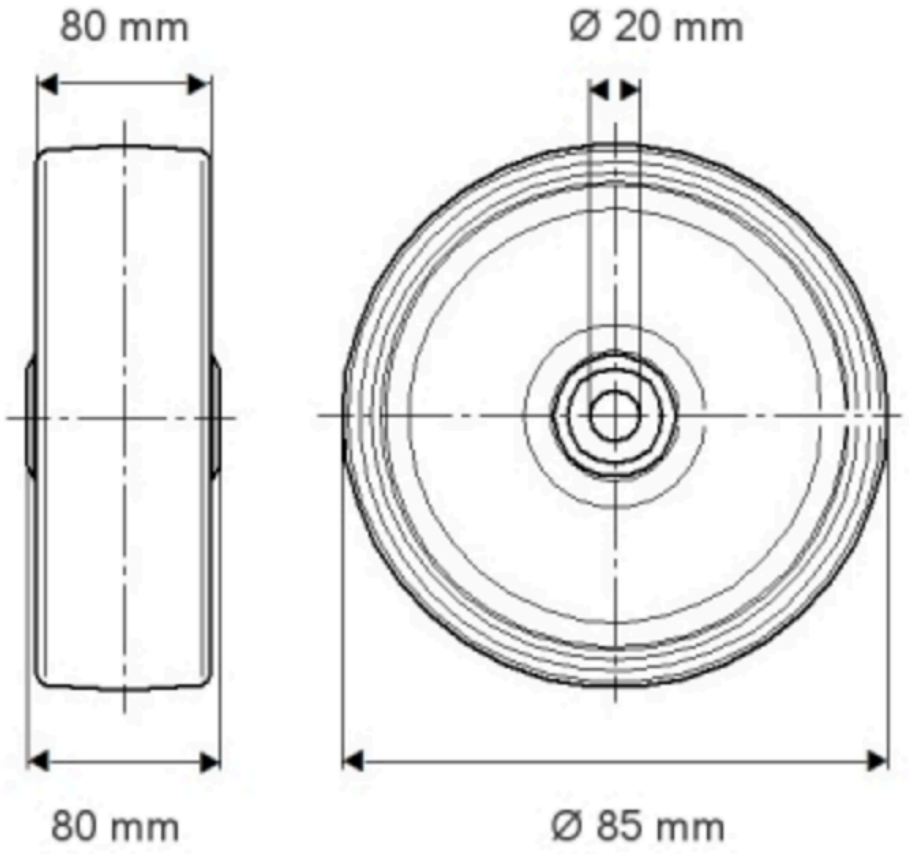

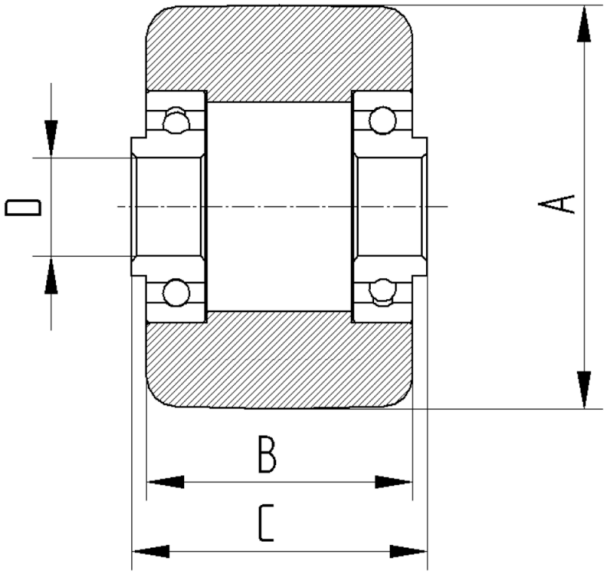

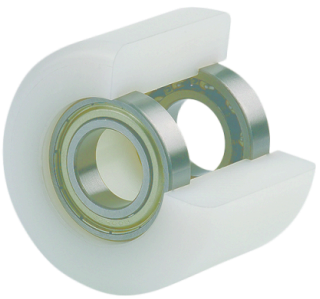

© Copyright 2026 TENTE International GmbH