PRODUCTINFORMATIE

ALPHA

3477UFR100P62 tyre-5015

EAN 4031582305890



Afbeelding kan afwijken van het oorspronkelijke product

PRESTATIES

Rolprestaties	●●●●○
Bewegingsgeluid	●●●●○
Slijtage	●●●○○
Corrosiebestendigheid	●●●○○

KERNKENMERKEN

Productnaam	Alpha
Type	Wielen met Totale vergrendeling
Standaard	EN12532 - Transportuitrusting
Draagvermogen bij 4 km/h	160 kg
Elektrisch geleidend	Nee
Roestvrij	Nee
Statisch draagvermogen	320 kg
Temperatuurbereik (minimaal)	-20 °C
Temperatuurbereik (maximaal)	80 °C
Totale hoogte	128 mm
Totale breedte	75 mm
Totaal gewicht	0,99 kg

BEHUIZING

Materiaal van de behuizing	Staalplaat, zwaar
Vork Vorm	Breed
Zwenklager	Twee balraces
Kleur	Blauw gepassiveerd
Offset	41 mm
Zwenk radius	123 mm
Draaicirkel	246 mm
Diameter koepel	75 mm

WIEL

Tread hardness	zacht
Materiaal wielkern	Polyamide
Materiaal loopvlak	Elastische band, niet-markerend, gevulkaniseerd
Lagering	Rollager
As	Geschroefd met moer
Wielkleur	Grafietzwart (RAL9011)
Afdekkapjes	Zonder schroefdraadbeschermer
Diameter	100 mm
Breedte Loopvlak	34 mm
Breedte wielkern	34 mm
Hardheid van het Loopvlak (A)	63 Shore A

FITTING

Type bevestiging	Rechthoekige plaat
Lengte plaat	105 mm
Breedte plaat	80 mm
Lengte plaatgat (minimaal)	77 mm
Lengte plaatgat (maximaal)	60 mm
Breedte plaatgat (minimaal)	77 mm
Breedte plaatgat (maximaal)	80 mm
Diameter plaatgat	9 mm

© Copyright 2026 TENTE International GmbH

ALPHA

3477UFR100P62 tyre-5015

EAN 4031582305890

Bestelnummer 00001426

Producttekeningen

3477U00100P62-neu

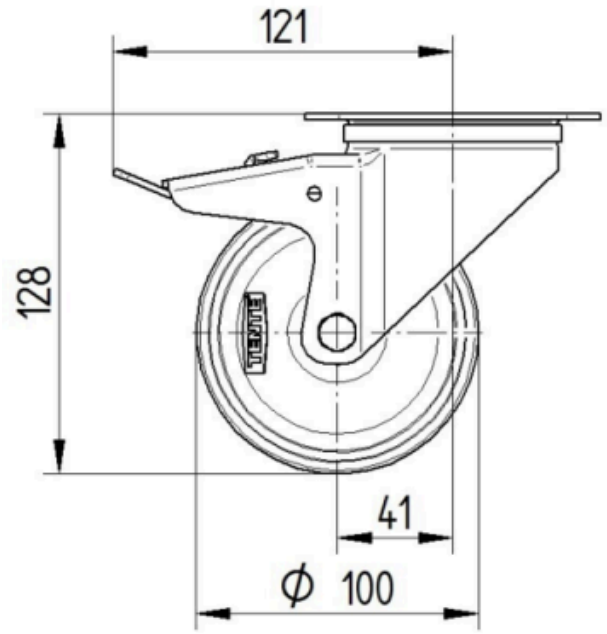

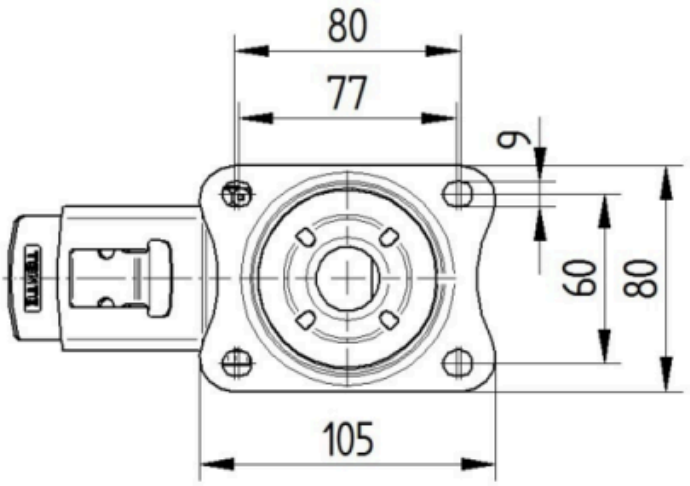

Platte 3470-080P62-105x80

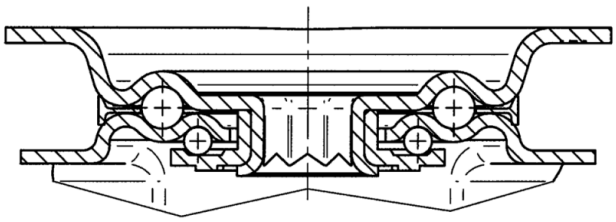

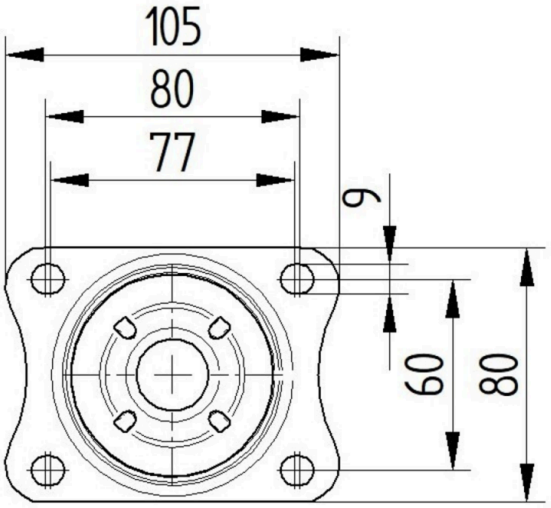

© Copyright 2026 TENTE International GmbH