INFORMATIONS SUR LE PRODUIT

ICS

5328PJX125P51 7001 INOX

EAN 4031582310269



L'image peut différer du produit d'origine

PERFORMANCE

Performance du rouleau	●●●○○
Bruit de mouvement	●●●●○
Attrition	●●●○○
Résistance à la corrosion	●●●●●

ATTRIBUTS DE BASE

Nom du produit	ICS
Type	Roulette fixe
Standard	EN12530 - Roulettes de dispositifs
Capacité de charge à 3 km/h	100 kg
Conducteur électrique	Non
Inoxydable	Non
Statique Capacité de charge	200 kg
Plage de température (minimale)	-10 °C
Plage de température (maximale)	40 °C
Hauteur	166 mm
Largeur totale	52 mm
Poids global	0.7 kg

CHAPE

Matériau de la chape	Polyamide
Forme Chape	Slim
Couleur de la chape	Gris argent (RAL7001)
Diamètre du dôme	52 mm

ROUE

Matériau du corps	Polypropylène
Bandage	Caoutchouc thermoplastique
Roulement	Roulement à billes de précision, Étanche
Couleur Roue	Gris argent (RAL7001)
Pare-fils	Garde-filet intégré
Diamètre	125 mm
Largeur du Bandage	32 mm
Largeur du corps	32 mm
Dureté du Bandage (A)	87 Shore A

RACCORD

Type de raccord	Plaque rectangulaire
Longueur de plaque	95 mm
Largeur de plaque	70 mm
Longueur du trou de plaque (maximale)	50 mm
Largeur du trou de plaque (maximale)	75 mm
Diamètre du trou de la plaque	11 mm

Prix IF Design

© Copyright 2026 TENTE International GmbH

ICS

5328PJX125P51 7001 INOX

EAN 4031582310269

Numéro de commande 00027291

Dessins du produit

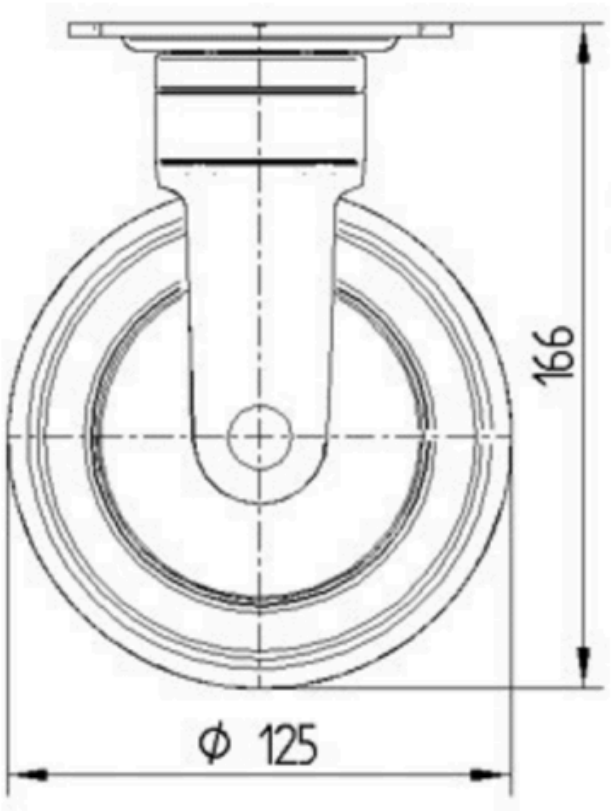

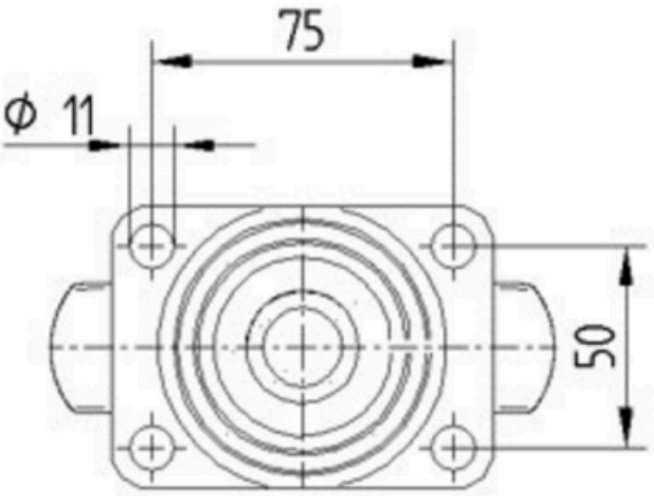

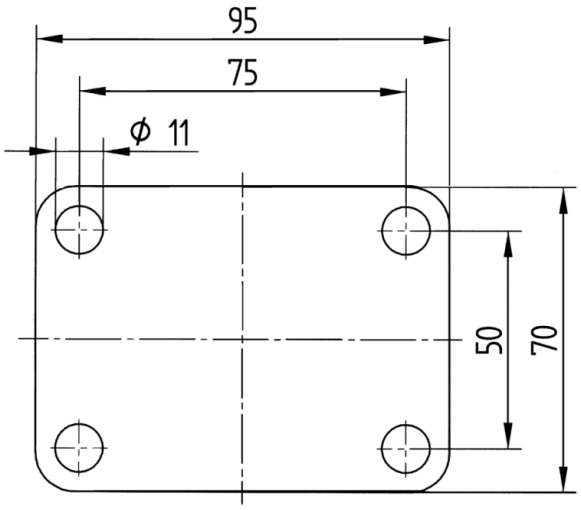

Prix IF Design

© Copyright 2026 TENTE International GmbH